COMUNE DI MONZA

Provincia di Monza e della Brianza

NUOVA SCUOLA SECONDARIA DI PRIMO GRADO "BELLANI"

di Via Ugo Foscolo in Monza

PROPRIETARIO

COMUNE DI MONZA

Provincia di Monza e della Brianza

OGGETTO

PROGETTO DI FATTIBILITA' TECNICO-ECONOMICA

ai sensi Art. 41 c.6 D.lgs 36 del 31.03.2023 e artt. 6-21 all. 1.7 del D.lgs 36 del 31.03.2023

ARCO ARCHITETTURE COSTRUITE

STUDIO AR.CO ARCHITETTURE COSTRUITE

di Renzo Ascari e Giuseppe Tremolada Architetti Associati

Via Pontida, 72 - 20833 Giussano (MB) - Tel. 0362 354308 - Fax 0362 354708 - starco@tin.it - www.studioarco.info

IL COMUNE

IL CAPOGRUPPO PROGETTISTI

ORDINE DEGLI ARCHITETTI, PIANIFICATORI, PAESAGGISTI E CONSERVATORI DELLA PROVINCIA DI MONZA E DELLA BRIANZA

RENZO ASCARI ARCHITETTO 322

IL PROGETTISTA IMPIANTISTICO

ORDINE DEGLI INGEGNERI PROVINCIA DI LECCO DOTT. ING. PIAZZA NICOLA

STUDIO AR.CO ARCHITETTURE COSTRUITE di Renzo Ascari e Giuseppe Tremolada Architetti Associati
Via Pontida 72, 20833 Giussano (MB) Tel 0362/354308 Fax 0362/354708 - starco@tin.it - www.studioarco.info
PROGETTO ARCHITETTONICO - CAPOGRUPPO

B&C Associati - Ing. Antonio Capsoni
Via Volta 70, 22100 Como (CO) Tel 031/271781 - info@bieciassociati.com
PROGETTO STRUTTURE - MANDANTE

STUDIO DI INGEGNERIA Ing. Nicola Piazza
Via Statale 5/s, 23807 Merate (LC) Tel 039/5983544 Fax 039/5983640 - nicola.piazza@npingegneria.com
PROGETTO IMPIANTI

Allegato	Scala	Data	N° ALLEGATO
PFTE		Luglio 2024	E07
SCHEMI QUADRI ELETTRICI	F.S.		

Avanzamento 08/03/2024

Consegna 12/04/2024

Consegna 15/05/2024

COORDINATORE PROGETTISTA	REDAZIONE DISEGNO	CODICE	FILE

QUESTO DISEGNO NON PU0' ESSERE RIPRODOTTO SENZA PREVENTIVA AUTORIZZAZIONE

Da quadro	Fornitura BT
Tensione concatenata	400 V
Corrente Ik max	15 kA
Sistema	TT
Potenza totale	97.5 kW
Fattore di potenza	0.9
Corrente totale Ib	175.5 A
Res. terra impianto	5.56 ohm

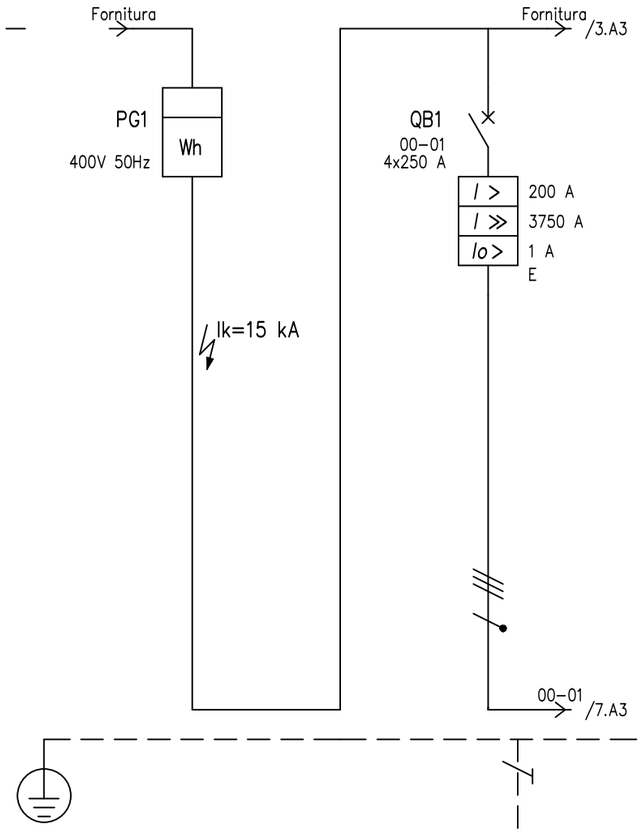

UTENZA	DENOMINAZIONE					GENERALE													
	SIGLA			Fornitura BT		00-01													
	TIPO	POTENZA TOT. kVA				TT	138.6												
	POTENZA kW	Ib A				31.3	51.2												
	COEF. CONTEMP.	COS φ				0.92	0.9												
INTERRUTTORE O SEZIONATORE	COSTRUTTORE					BTICINO													
	TIPO					MEGATIKER M2 250F ED													
	N.POLI	In A				4	250												
	Ith A	Idn A	TIPO DIFF.			200	1	Sel.											
	Im (o curva) A	Pdi kA				1250	36												
FUSIBILE	TIPO																		
	CALIBRO A																		
CONTATTORE	TIPO																		
	In A	Pn kW																	
RELE' TERMICO	TIPO																		
	TARATURA A																		
LINEA DI POTENZA	TIPO CAVO					FG16H2M16 0,6/1 kV													
	FORMAZIONE					3x(1x95)+1x50+1G50													
	LUNGHEZZA m					40													
	Iz A					217													
	C.d.T. a In %	C.d.T. a Ib %				0.968	0.25												
	Zk mΩ	Zs mΩ				22.1													
	Ik trifase/monof. kA	Ik1 fase/terra kA		15	6	10.5													
	NUMERAZIONE MORSETTIERA																		

				DATA				Ing. NICOLA PIAZZA		
				DISEG.				Merate		+RICEZIONE.QE-00
				VISTO						FOGLIO 2 DI 53
REV.	MODIFICA	DATA	FIRMA	APPR.		SOST. IL:	SOST. DA:	ORIGINE:		SEGUE 3

Da quadro	Fornitura BT
Tensione concatenata	400 V
Corrente Ik max	15 kA
Sistema	TT
Potenza totale	97.5 kW
Fattore di potenza	0.9
Corrente totale Ib	175.5 A
Res. terra impianto	5.56 ohm

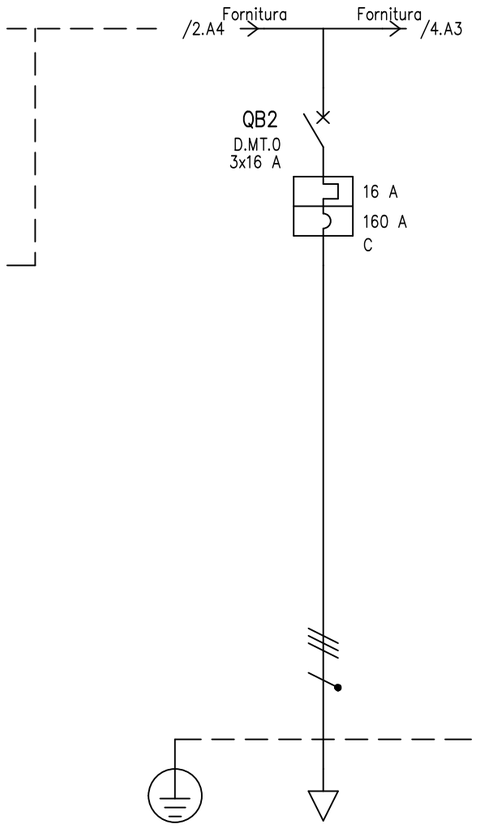

UTENZA	DENOMINAZIONE				GENER.IMP. CENTR. ANTINCENDIO														
	SIGLA				D.MT.0														
	TIPO	POTENZA TOT.	kVA		TT	11.1													
	POTENZA	kW	Ib	A	8	12.8													
	COEF. CONTEMP.		COS φ		1	0.9													
INTERRUTTORE O SEZIONATORE	COSTRUTTORE				BTICINO														
	TIPO				BTDIN 250-C														
	N.POLI		In	A	3	16													
	Ith A	Idn A	TIPO DIFF.		16														
	Im (o curva)	A	Pdi	kA	160	25													
FUSIBILE	TIPO																		
	CALIBRO			A															
CONTATTORE	TIPO																		
	In	A	Pn	kW															
RELE' TERMICO	TIPO																		
	TARATURA			A															
LINEA DI POTENZA	TIPO CAVO				FTG18OM16 0,6/1 kV														
	FORMAZIONE				4x6														
	LUNGHEZZA			m	25														
	Iz			A	44														
	C.d.T. a In	%	C.d.T. a Ib	%															
	Zk	mΩ	Zs	mΩ															
	Ik trifase/monof.	kA	Ik1 fase/terra	kA															
	NUMERAZIONE MORSETTIERA																		

				DATA				Ing. NICOLA PIAZZA			
				DISEG.				Merate			+RICEZIONE.QE-00
				VISTO							FOGLIO 3 DI 53
REV.	MODIFICA	DATA	FIRMA	APPR.		SOST. IL:	SOST. DA:	ORIGINE:			SEGUE 4

Da quadro	Fornitura BT
Tensione concatenata	400 V
Corrente Ik max	15 kA
Sistema	TT
Potenza totale	97.5 kW
Fattore di potenza	0.9
Corrente totale Ib	175.5 A
Res. terra impianto	5.56 ohm

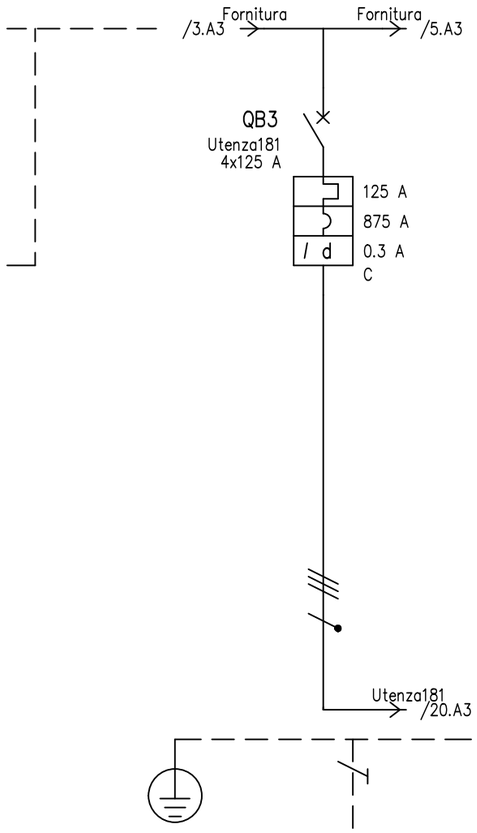

UTENZA	DENOMINAZIONE			
	SIGLA		Utenza181	
	TIPO	POTENZA TOT. kVA	TT	86.6
	POTENZA kW	Ib A	66.2	113.5
	COEF. CONTEMP.	COS φ	0.9	0.9
INTERRUTTORE O SEZIONATORE	COSTRUTTORE		BTICINO	
	TIPO		BTDIN 250-C + DIFF 125 A - F - REG (1,5 mod)	
	N.POLI	In A	4	125
	Ith A	Idn A / TIPO DIFF.	125	0.3 / Sel.
	Im (o curva) A	Pdi kA	875	25
FUSIBILE	TIPO			
	CALIBRO A			
CONTATTORE	TIPO			
	In A	Pn kW		
RELE' TERMICO	TIPO			
	TARATURA A			
LINEA DI POTENZA	TIPO CAVO		FG16H2M16 0,6/1 kV	
	FORMAZIONE		3x(1x95)+1x50+1G50	
	LUNGHEZZA m		95	
	Iz A		217	
	C.d.T. a In %	C.d.T. a Ib %	1.52	1.48
	Zk mΩ	Zs mΩ	32.9	
	Ik trifase/monof. kA	Ik1 fase/terra kA	7.02	
	NUMERAZIONE MORSETTIERA			

REV.	MODIFICA	DATA	FIRMA

DATA
DISEG.
VISTO
APPR.
SOST. IL:
SOST. DA:
ORIGINE:

Ing. NICOLA PIAZZA
Merate

+RICEZIONE.QE-00

FOGLIO 4 DI 53
SEGUE 5

Da quadro	Fornitura BT
Tensione concatenata	400 V
Corrente Ik max	15 kA
Sistema	TT
Potenza totale	97.5 kW
Fattore di potenza	0.9
Corrente totale Ib	175.5 A
Res. terra impianto	5.56 ohm

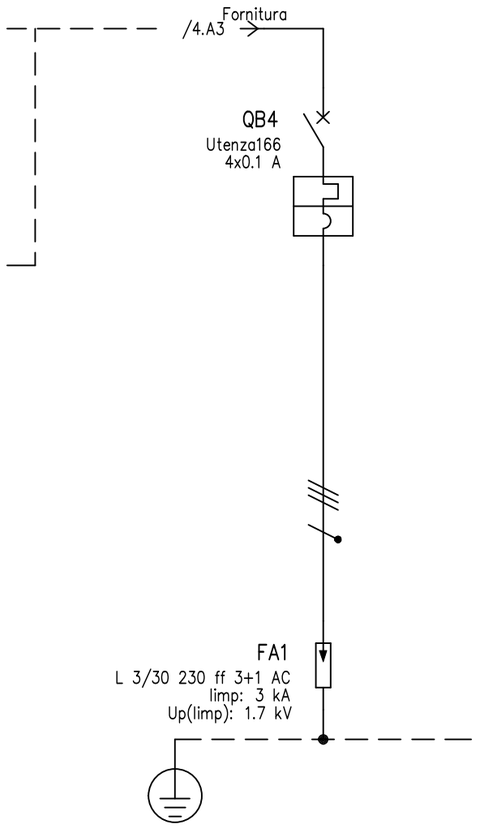

UTENZA	DENOMINAZIONE			
	SIGLA		Utenza166	
	TIPO	POTENZA TOT. kVA	TT	
	POTENZA kW	Ib A		
	COEF. CONTEMP.	COS φ	1	0.9
INTERRUTTORE O SEZIONATORE	COSTRUTTORE			
	TIPO			
	N.POLI	In A	4	0.1
	Ith A	Idn A / TIPO DIFF.		
	Im (o curva) A	Pdi kA		
FUSIBILE	TIPO			
	CALIBRO A			
CONTATTORE	TIPO			
	In A	Pn kW		
RELE' TERMICO	TIPO		ZOTUP	
	TARATURA A		L 3/30 230 ff 3+1 AC/3N/II	
LINEA DI POTENZA	TIPO CAVO		FG16H2M16 0,6/1 kV	
	FORMAZIONE		4x(1x6)+1G6	
	LUNGHEZZA m		0.3	
	Iz A		44	
	C.d.T. a In %	C.d.T. a Ib %	0	
	Zk mΩ	Zs mΩ	15.8	
	Ik trifase/monof. kA	Ik1 fase/terra kA	14.7	
	NUMERAZIONE MORSETTIERA			

REV.	MODIFICA	DATA	FIRMA

DATA		Ing. NICOLA PIAZZA	
DISEG.		Merate	
VISTO			
APPR.	SOST. IL:	SOST. DA:	ORIGINE:

+RICEZIONE.QE-00

FOGLIO 5 DI 53

SEGUE 6

ZONA	INTERRATO
QUADRO	QE-GENERALE
Potenza impiegata	34 kW
Caduta di tensione (Tot. Ib)	0.25 %
Corrente di guasto (Ikmax)	10.5 kA

REV.	MODIFICA	DATA	FIRMA	DATA		SOST. IL:	SOST. DA:	Ing. NICOLA PIAZZA Merate			+INTERRATO.QE-GENERALE
				DISEG.							
				VISTO							FOGLIO 6 DI 53
				APPR.				ORIGINE:			SEGUE 7

Da zona	RICEZIONE
Da quadro	QE-00
Tensione	400 V
Corrente Ikv max	10.5 kA
Cdt tot. a Ib	0.25 %
Cavo	FG16H2M16 0,6/1 kV
Formazione	3x(1x95)+1x50+1G50
Lunghezza	40 m

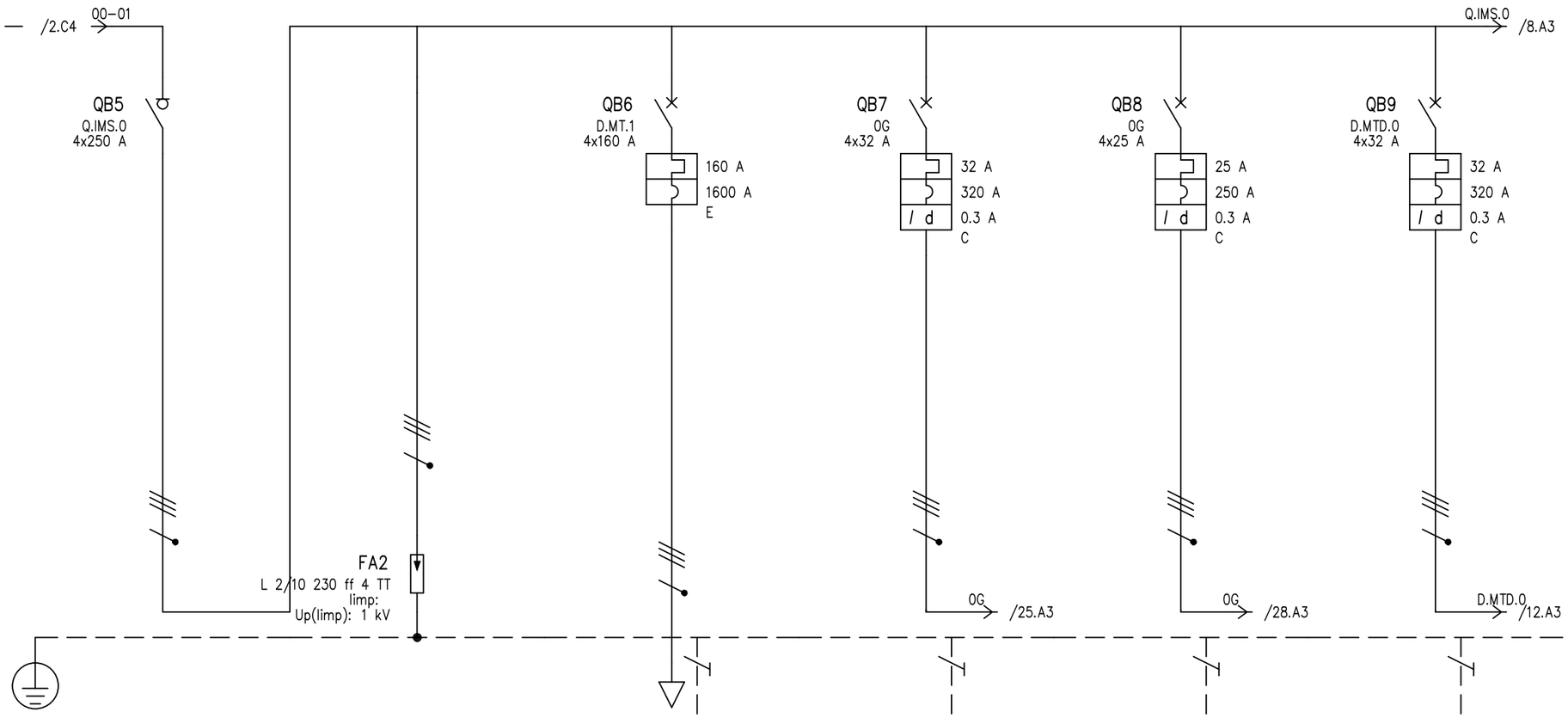

UTENZA	DENOMINAZIONE			SEZIONATORE QUADRO				FOTOVOLTAICO		QE-01SX PIANO RIALZATO		QE-01DX PIANO RIALZATO		QE-02 QE INTERRATO	
	SIGLA			Q.IMS.0		Utenza167		D.MT.1		0G		0G		D.MTD.0	
	TIPO	POTENZA TOT.	kVA	TT	138.6	TT		TT	110.9	TT	22.2	TT	17.3	TT	22.2
	POTENZA kW	Ib	A	34	55.6			90	144.3	16.1	26.1	13.1	22.6	17.8	32
	COEF. CONTEMP.	COS φ		0.35	0.9	1	0.9	1	0.9	1	0.9	1	0.9	1	0.9
INTERRUTTORE O SEZIONATORE	COSTRUTTORE			BTICINO				BTICINO		BTICINO		BTICINO		BTICINO	
	TIPO			MW250 Standard				MEGATIKER ML250		BTDIN 250-C + DIFF 32 A - A - 0,3 A		BTDIN 250-C + DIFF 32 A - A - 0,3 A		BTDIN 250-C + DIFF 32 A - A - 0,3 A	
	N.POLI	In	A	4	250			4	160	4	32	4	25	4	32
	Ith A	Idn A	TIPO DIFF.					160		32	0.3 Gen.	25	0.3 Gen.	32	0.3 Gen.
	Im (o curva) A	Pdi	kA					1600	100	320	25	250	25	320	25
FUSIBILE	TIPO														
	CALIBRO		A												
CONTATTORE	TIPO														
	In A	Pn	kW												
RELE' TERMICO	TIPO					ZOTUP									
	TARATURA		A			L 2/10 230 ff 4 TT/4/II									
LINEA DI POTENZA	TIPO CAVO					FG16H2M16 0,6/1 kV		FG16OH2M16 0,6/1 kV		FG16OH2M16 0,6/1 kV		FG16OH2M16 0,6/1 kV		FG16OH2M16 0,6/1 kV	
	FORMAZIONE					4x(1x6)+1G6		3x(1x95)+1x50+1G50		4x(1x6)+1G6		4x(1x6)+1G6		4x(1x16)+1G16	
	LUNGHEZZA		m			0.3		25		1		1		5	
	Iz		A			40		216		40		40		73	
	C.d.T. a In %	C.d.T. a Ib	%	0.968		1.07				1.02	0.044	1.01	0.042	1.08	0.114
	Zk mΩ	Zs	mΩ	22.1		22.7				24.2		24.2		26.3	
	Ik trifase/monof. kA	Ik1 fase/terra	kA	10.5		10.2				9.54		9.54		8.77	
	NUMERAZIONE MORSETTIERA														

				DATA			Ing. NICOLA PIAZZA		
				DISEG.			Merate		+INTERRATO.QE-GENERALE
				VISTO					FOGLIO 7 DI 53
REV.	MODIFICA	DATA	FIRMA	APPR.		SOST. IL:	SOST. DA:	ORIGINE:	SEGUE 8

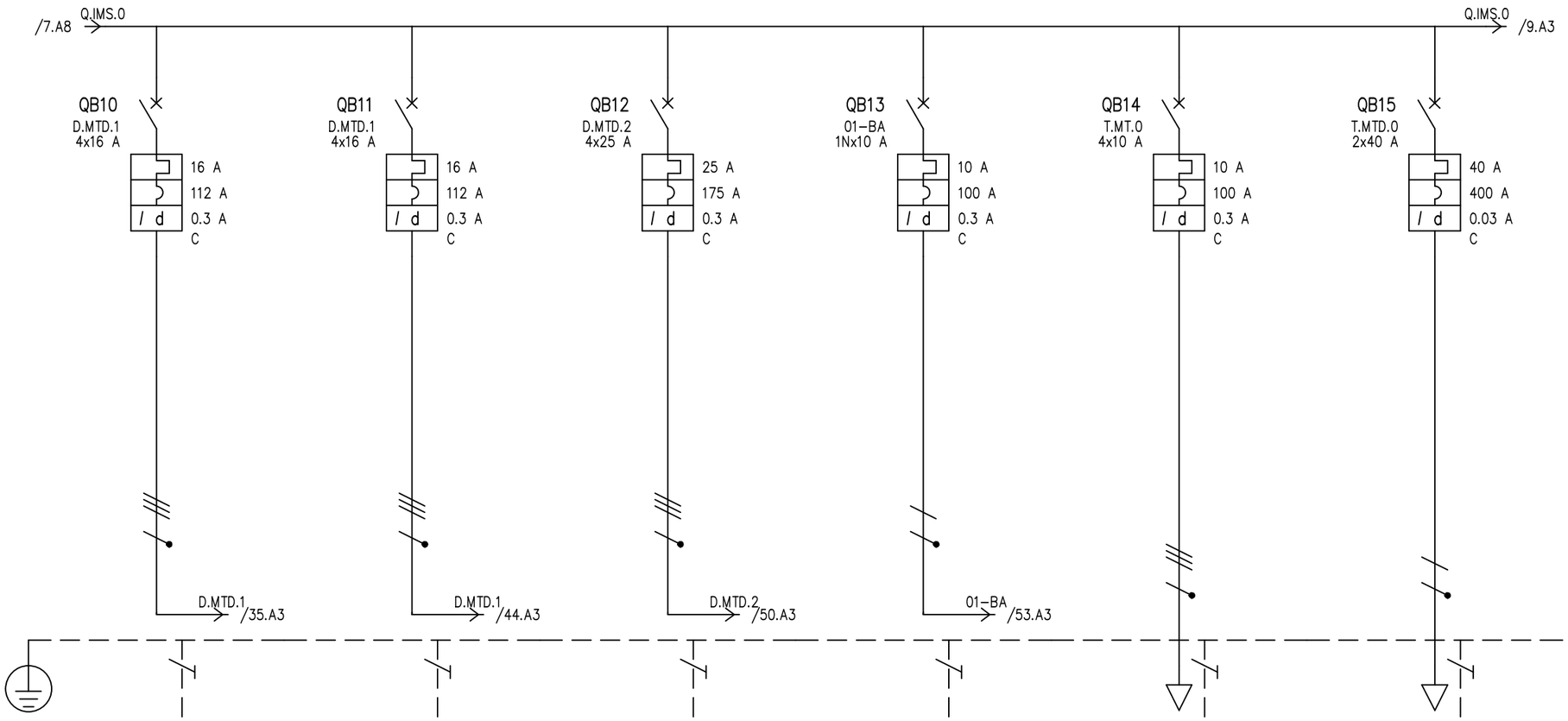

UTENZA	DENOMINAZIONE				QE-03SX QE SX P.1		QE-03DX QE DX P.1		QE-04SX QE PIANO SECONDO		QE-07 BA (tipico)		QE-11 AUX CENTR. ANTINCENDIO		COLONNINA RICARICA AUTO	
	SIGLA				D.MTD.1		D.MTD.1		D.MTD.2		01-BA		T.MT.0		T.MTD.0	
	TIPO	POTENZA TOT.	kVA		TT	11.1	TT	11.1	TT	17.3	TT/L1-N	2.31	TT	6.93	TT/L2-N	9.24
	POTENZA	kW	Ib	A	8.28	13.8	6.54	10.8	14.4	23.4	1.45	6.97	3.8	6.09	7.5	36.1
	COEF. CONTEMP.		COS φ		0.6	0.9	1	0.9	1	0.9	1	0.9	1	0.9	1	0.9
INTERRUTTORE O SEZIONATORE	COSTRUTTORE				BTICINO		BTICINO		BTICINO		BTICINO		BTICINO		BTICINO	
	TIPO				BTDIN 160-C + DIFF 32 A - A - 0,3 A		BTDIN 160-C + DIFF 32 A - A - 0,3 A		BTDIN 160-C + DIFF 63 A - A - 0,3 A		BTDIN 60 A 0.3 A		BTDIN 250-C + DIFF 32 A - A - 0,3 A		BTDIN 250-C + BTDIN A 40A 0.03	
	N.POLI		In	A	4	16	4	16	4	25	1N	10	4	10	2	40
	Ith A	Idn A	TIPO DIFF.		16	0.3	Gen.	16	0.3	Gen.	25	0.3	Gen.	10	0.3	Gen.	10	0.3	Gen.	40	0.03	Gen.
	Im (o curva)	A	Pdi	kA	112	16	112	16	175	16	100	10	100	25	400	50
FUSIBILE	TIPO															
	CALIBRO			A												
CONTATTORE	TIPO															
	In	A	Pn	kW												
RELE' TERMICO	TIPO															
	TARATURA			A												
LINEA DI POTENZA	TIPO CAVO				FG16OH2M16 0,6/1 kV		FG16OH2M16 0,6/1 kV		FG16OH2M16 0,6/1 kV		FG16H2M16 0,6/1 kV		FG16H2M16 0,6/1 kV		FG16H2M16 0,6/1 kV	
	FORMAZIONE				4x(1x4)+1G4		4x(1x4)+1G4		4x(1x4)+1G4		2x(1x1.5)+1G1.5		4x(1x2.5)+1G2.5		2x(1x10)+1G10	
	LUNGHEZZA			m	6		6		10		3		40		45	
	Iz			A	31		31		31		19		27		70	
	C.d.T. a In	%	C.d.T. a Ib	%	1.23	0.214	1.22	0.171	1.61	0.601	1.37	0.278	2.57	0.973	4.47	3.16
	Zk	mΩ	Zs	mΩ	46.3		46.3		65		122.3		331.4		212.6	
	Ik trifase/monof.	kA	Ik1 fase/terra	kA	4.99		4.99		3.56		1.89		0.697		1.09	
	NUMERAZIONE MORSETTIERA															

REV.	MODIFICA	DATA	FIRMA

DATA
DISEG.
VISTO
APPR.
SOST. IL:
SOST. DA:
ORIGINE:

Ing. NICOLA PIAZZA
Merate

+INTERRATO.QE-GENERALE

FOGLIO 8 DI 53
SEGUE 9

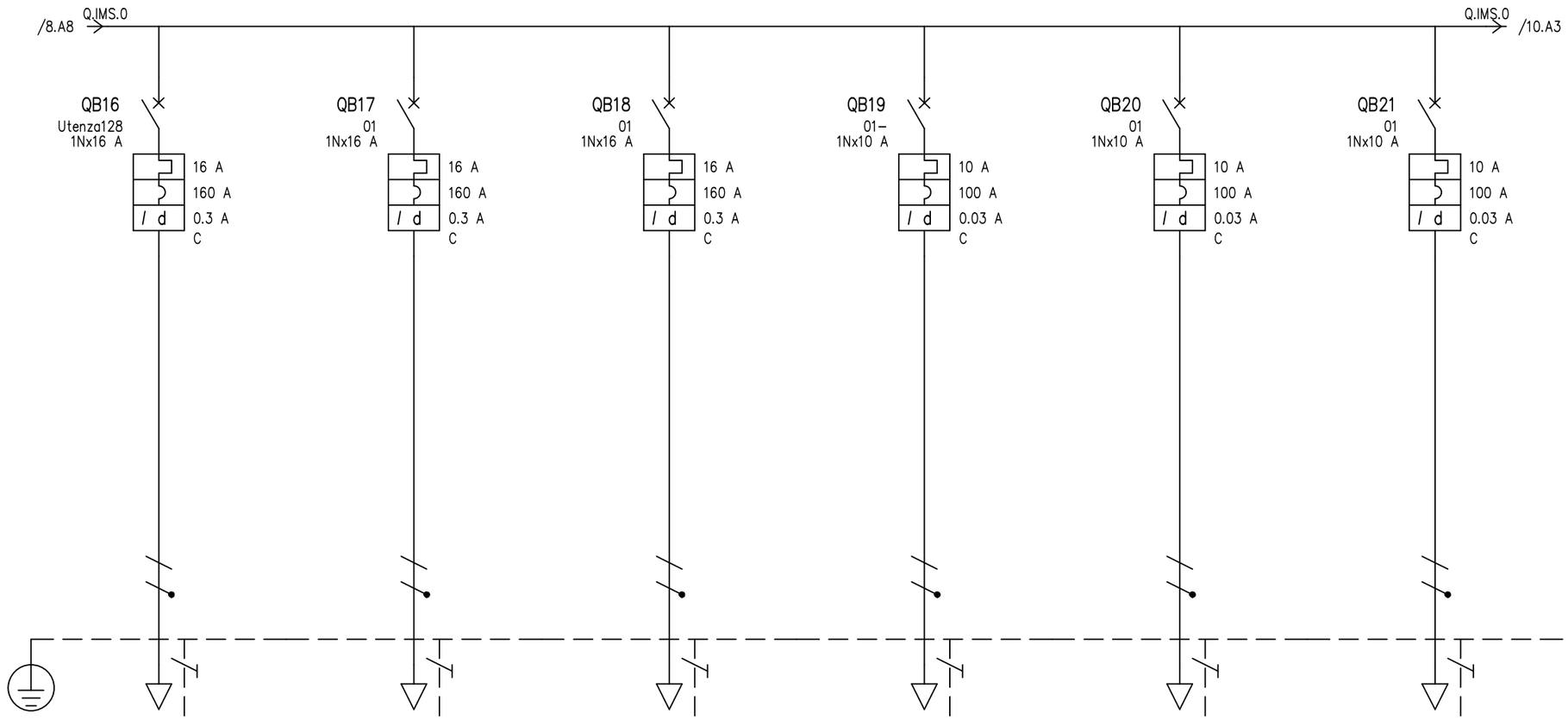

UTENZA	DENOMINAZIONE				IMP.RILEVAZ. INCENDI		IMP. EVAC		CENTR.CONTROLLO IRRIGAZIONE		ILLUMINAZIONE AGORA'		ILLUM.FACCIATA OPZIONALE		ILLUM.FACCIATA OPZIONALE	
	SIGLA				Utenza128		01		01		01–		01		01	
	TIPO	POTENZA TOT.	kVA		TT/L3–N	3.7	TT/L3–N	3.7	TT/L1–N	3.7	TT/L3–N	2.31	TT/L1–N	2.31	TT/L1–N	2.31
	POTENZA kW	Ib	A		2	9.62	2	9.62	2	9.62	0.32	1.54	0.4	1.92	0.4	1.92
	COEF. CONTEMP.	COS φ			1	0.9	1	0.9	1	0.9	1	0.9	1	0.9	1	0.9
INTERRUTTORE O SEZIONATORE	COSTRUTTORE				BTICINO		BTICINO		BTICINO		BTICINO		BTICINO		BTICINO	
	TIPO				BTDIN 60 A 0.3 A		BTDIN 60 A 0.3 A		BTDIN 60 A 0.3 A		BTDIN 60 A 0.03 A		BTDIN 60 A 0.03 A		BTDIN 60 A 0.03 A	
	N.POLI	In	A		1N	16	1N	16	1N	16	1N	10	1N	10	1N	10
	Ith A	Idn A	TIPO DIFF.		16	0.3	16	0.3	16	0.3	10	0.03	10	0.03	10	0.03
	Im (o curva) A	Pdi	kA		160	10	160	10	160	10	100	10	100	10	100	10
FUSIBILE	TIPO															
	CALIBRO		A													
CONTATTORE	TIPO															
	In A	Pn	kW													
RELE' TERMICO	TIPO															
	TARATURA		A													
LINEA DI POTENZA	TIPO CAVO				FG16H2M16 0,6/1 kV		FG16H2M16 0,6/1 kV		FG16H2M16 0,6/1 kV		FG16H2M16 0,6/1 kV		FG16H2M16 0,6/1 kV		FG16H2M16 0,6/1 kV	
	FORMAZIONE				2x(1x1.5)+1G1.5		2x(1x1.5)+1G1.5		2x(1x1.5)+1G1.5		2x(1x2.5)+1G2.5		2x(1x2.5)+1G2.5		2x(1x2.5)+1G2.5	
	LUNGHEZZA		m		3		3		10		40		40		60	
	Iz		A		19		19		19		26		26		26	
	C.d.T. a In %	C.d.T. a Ib	%		1.61	0.383	1.61	0.383	3.09	1.28	4.16	0.491	4.16	0.614	5.77	0.922
	Zk mΩ	Zs	mΩ		122.3		122.3		303.3		672.6		672.6		990	
	Ik trifase/monof. kA	Ik1 fase/terra	kA		1.89		1.89		0.762		0.343		0.343		0.233	
	NUMERAZIONE MORSETTIERA															

				DATA				Ing. NICOLA PIAZZA			
				DISEG.				Merate			+INTERRATO.QE–GENERALE
				VISTO							FOGLIO 9 DI 53
REV.	MODIFICA	DATA	FIRMA	APPR.		SOST. IL:	SOST. DA:	ORIGINE:			SEGUE 10

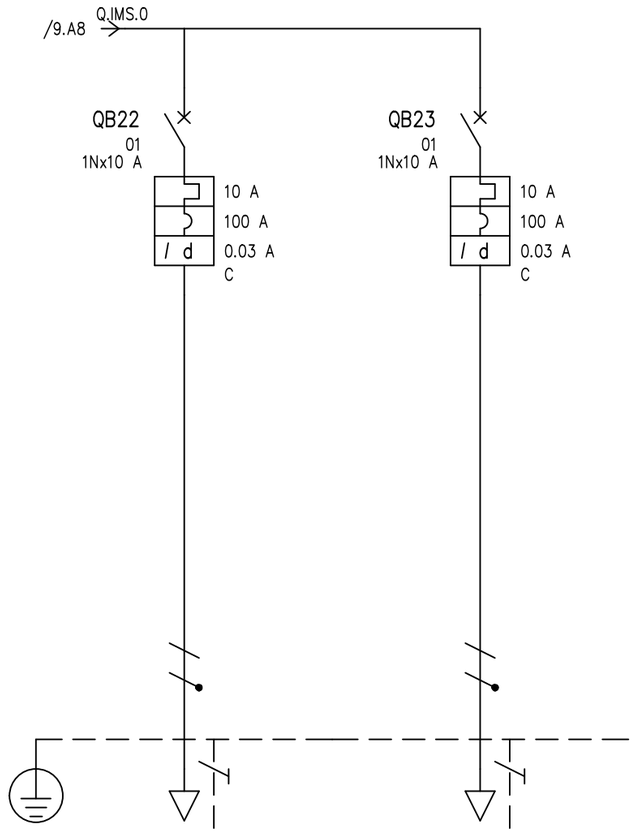

UTENZA	DENOMINAZIONE			ILLUM.VIALETTI OPZIONALE				ILLUM.VIALETTI OPZIONALE									
	SIGLA			01				01									
	TIPO	POTENZA TOT.	kVA	TT/L3-N	2.31			TT/L1-N	2.31								
	POTENZA kW	Ib	A	0.5	2.41			0.5	2.41								
	COEF. CONTEMP.	COS φ		1	0.9			1	0.9								
INTERRUTTORE O SEZIONATORE	COSTRUTTORE			BTICINO				BTICINO									
	TIPO			BTDIN 60 A 0.03 A				BTDIN 60 A 0.03 A									
	N.POLI	In	A	1N	10			1N	10								
	Ith A	Idn A	TIPO DIFF.	10	0.03	Gen.		10	0.03	Gen.							
	Im (o curva) A	Pdi	kA	100	10			100	10								
FUSIBILE	TIPO																
	CALIBRO		A														
CONTATTORE	TIPO																
	In A	Pn	kW														
RELE' TERMICO	TIPO																
	TARATURA		A														
LINEA DI POTENZA	TIPO CAVO			FG16H2M16 0,6/1 kV				FG16H2M16 0,6/1 kV									
	FORMAZIONE			2x(1x2.5)+1G2.5				2x(1x2.5)+1G2.5									
	LUNGHEZZA		m	60				80									
	Iz		A	26				26									
	C.d.T. a In %	C.d.T. a Ib	%	5.77	1.15			7.37	1.54								
	Zk mΩ	Zs	mΩ	990				1307.6									
	Ik trifase/monof. kA	Ik1 fase/terra	kA	0.233				0.177									
	NUMERAZIONE MORSETTIERA																

REV.	MODIFICA	DATA	FIRMA

DATA			
DISEG.			
VISTO			
APPR.		SOST. IL:	SOST. DA:

Ing. NICOLA PIAZZA
Merate

ORIGINE:

+INTERRATO.QE-GENERALE

FOGLIO 10 DI 53

SEGUE 11

ZONA	INTERRATO
QUADRO	QE-02
Potenza impiegata	17.8 kW
Caduta di tensione (Tot. Ib)	0.352 %
Corrente di guasto (Ikmax)	8.77 kA

Da zona	INTERRATO
Da quadro	QE-GENERALE
Tensione	400 V
Corrente Ikv max	8.77 kA
Cdt tot. a Ib	0.352 %
Cavo	FG16OH2M16 0,6/1 kV
Formazione	4x(1x16)+1G16
Lunghezza	5 m

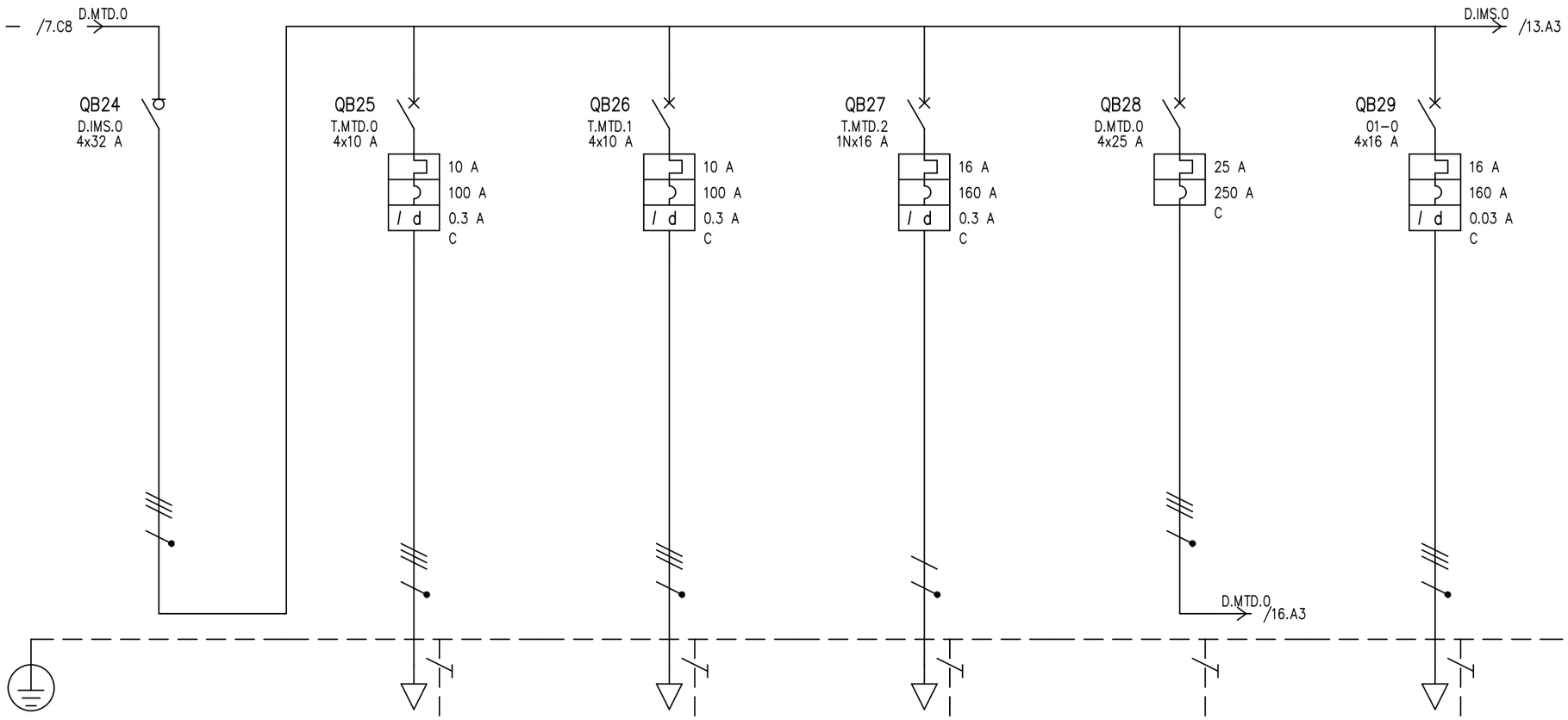

UTENZA	DENOMINAZIONE			SEZIONATORE		QE – RETE DUALE		QE – POMPA LAMINAZIONE		QE – RILANCIO FOGNATURA (P.-1)		QE-16 UTA		ASCENSORE	
	SIGLA			D.IMS.0		T.MTD.0		T.MTD.1		T.MTD.2		D.MTD.0		01-0	
	TIPO	POTENZA TOT.	kVA	TT	22.2	TT	6.93	TT	6.93	TT/L3-N	3.7	TT	17.3	TT	11.1
	POTENZA kW	Ib	A	17.8	32	1.25	2	1.25	2	2	9.62	9.9	22	6.2	9.94
	COEF. CONTEMP.	COS φ		0.49	0.9	1	0.9	1	0.9	1	0.9	1	0.9	1	0.9
INTERRUTTORE O SEZIONATORE	COSTRUTTORE			BTICINO		BTICINO		BTICINO		BTICINO		BTICINO		BTICINO	
	TIPO			Sez. acc. F74 32A		BTDIN 60 A 0.3 A		BTDIN 60 A 0.3 A		BTDIN 60 A 0.3 A		BTDIN 60-C		BTDIN 60 A 0.03 A	
	N.POLI	In	A	4	32	4	10	4	10	1N	16	4	25	4	16
	Ith A	Idn A	TIPO DIFF.			10	0.3 Gen.	10	0.3 Gen.	16	0.3 Gen.	25		16	0.03 Gen.
	Im (o curva) A	Pdi	kA			100	10	100	10	160	10	250	10	160	10
FUSIBILE	TIPO														
	CALIBRO		A												
CONTATTORE	TIPO														
	In A	Pn	kW												
RELE' TERMICO	TIPO														
	TARATURA		A												
LINEA DI POTENZA	TIPO CAVO					FG16H2M16 0,6/1 kV		FG16H2M16 0,6/1 kV		FG16H2M16 0,6/1 kV		FS17 450/750V		FG16H2M16 0,6/1 kV	
	FORMAZIONE					4x(1x2.5)+1G2.5		4x(1x2.5)+1G2.5		2x(1x2.5)+1G2.5		4x(1x16)+1G16		4x(1x4)+1G4	
	LUNGHEZZA		m			20		20		20		20		35	
	Iz		A			23		23		26		56		31	
	C.d.T. a In %	C.d.T. a Ib	%	1.08		1.88	0.16	1.88	0.16	3.64	1.54	1.5	0.364	2.48	0.865
	Zk mΩ	Zs	mΩ	26.3		178.9		178.9		367.9		47.6		192.6	
	Ik trifase/monof. kA	Ik1 fase/terra	kA	8.77		1.29		1.29		0.628		4.85		1.2	
	NUMERAZIONE MORSETTIERA														

				DATA			Ing. NICOLA PIAZZA		
				DISEG.			Merate		+INTERRATO.QE-02
				VISTO					FOGLIO 12 DI 53
REV.	MODIFICA	DATA	FIRMA	APPR.	SOST. IL:	SOST. DA:	ORIGINE:		SEGUE 13

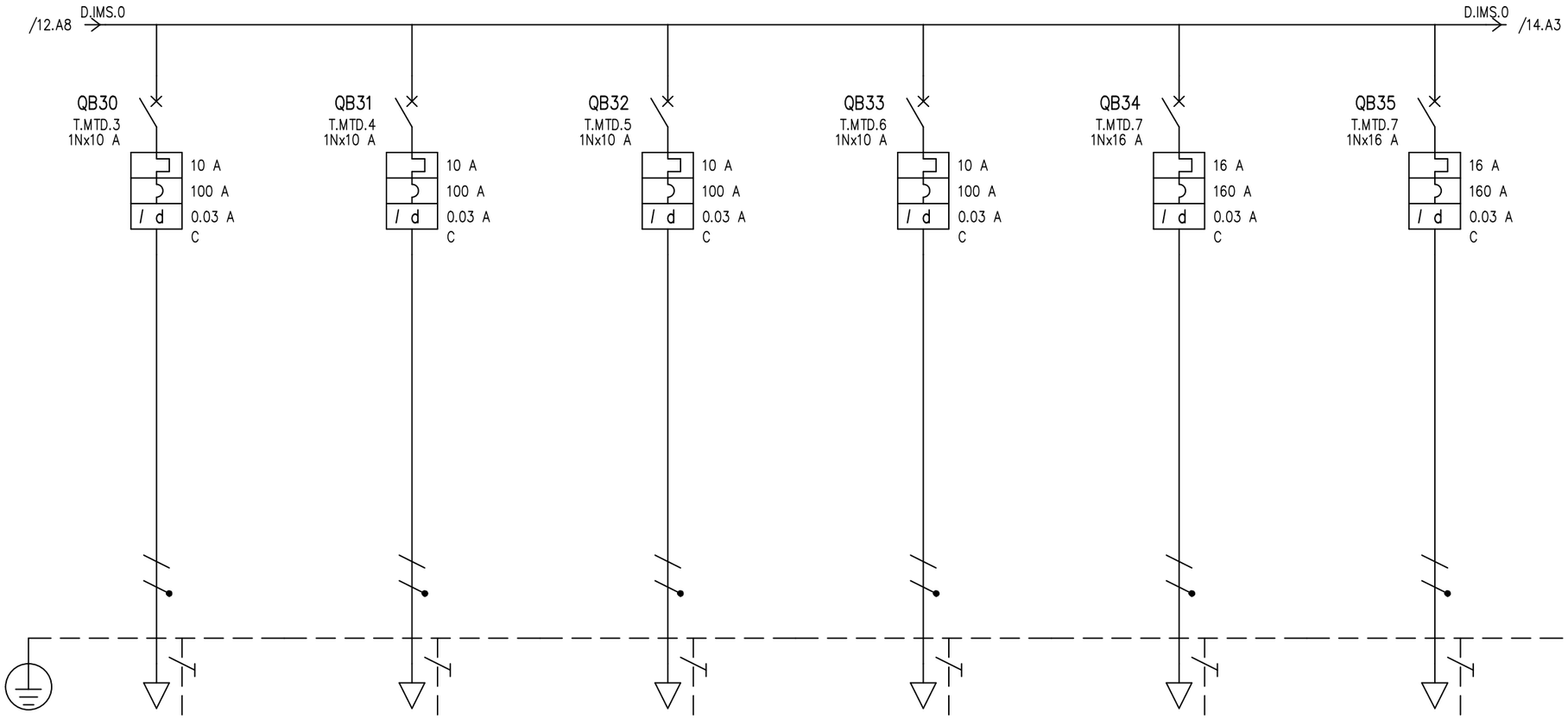

UTENZA	DENOMINAZIONE				ILLUMINAZIONE EMERGENZA		ILLUMINAZIONE		ILLUMINAZIONE		ILLUMINAZIONE BAGNI		FM		IMP. AUDIO	
	SIGLA				T.MTD.3		T.MTD.4		T.MTD.5		T.MTD.6		T.MTD.7		T.MTD.7	
	TIPO	POTENZA TOT.	kVA		TT/L2-N	2.31	TT/L2-N	2.31	TT/L2-N	2.31	TT/L2-N	2.31	TT/L3-N	3.7	TT/L3-N	3.7
	POTENZA	kW	Ib	A	0.7	3.37	1	4.81	1	4.81	1	4.81	2	9.62	2	9.62
	COEF. CONTEMP.		COS φ		1	0.9	1	0.9	1	0.9	1	0.9	1	0.9	1	0.9
INTERRUTTORE O SEZIONATORE	COSTRUTTORE				BTICINO		BTICINO		BTICINO		BTICINO		BTICINO		BTICINO	
	TIPO				BTDIN 60 A 0.03 A		BTDIN 60 A 0.03 A		BTDIN 60 A 0.03 A		BTDIN 60 A 0.03 A		BTDIN 60 A 0.03 A		BTDIN 60 A 0.03 A	
	N.POLI		In	A	1N	10	1N	10	1N	10	1N	10	1N	16	1N	16
	Ith A	Idn A	TIPO DIFF.		10	0.03	Gen.	10	0.03	Gen.	10	0.03	Gen.	10	0.03	Gen.	16	0.03	Gen.	16	0.03	Gen.
	Im (o curva)	A	Pdi	kA	100	10	100	10	100	10	100	10	160	10	160	10
FUSIBILE	TIPO															
	CALIBRO			A												
CONTATTORE	TIPO															
	In	A	Pn	kW												
RELE' TERMICO	TIPO															
	TARATURA			A												
LINEA DI POTENZA	TIPO CAVO				FS17 450/750V		FS17 450/750V		FS17 450/750V		FS17 450/750V		N1VV-K		N1VV-K	
	FORMAZIONE				2x(1x1.5)+1G1.5		2x(1x1.5)+1G1.5		2x(1x1.5)+1G1.5		2x(1x1.5)+1G1.5		2x(1x2.5)+1G2.5		2x(1x2.5)+1G2.5	
	LUNGHEZZA			m	1		1		1		1		30		30	
	Iz			A	14.5		14.5		14.5		14.5		19.5		19.5	
	C.d.T. a In	%	C.d.T. a Ib	%	1.21	0.042	1.21	0.06	1.21	0.06	1.21	0.06	4.69	2.17	4.69	2.17
	Zk	mΩ	Zs	mΩ	85.4		85.4		85.4		85.4		526.9		526.9	
	Ik trifase/monof.	kA	Ik1 fase/terra	kA	2.71		2.71		2.71		2.71		0.438		0.438	
	NUMERAZIONE MORSETTIERA															

				DATA			Ing. NICOLA PIAZZA		+INTERRATO.QE-02
				DISEG.			Merate		
				VISTO					FOGLIO 13 DI 53
REV.	MODIFICA	DATA	FIRMA	APPR.		SOST. IL:	SOST. DA:	ORIGINE:	SEGUE 14

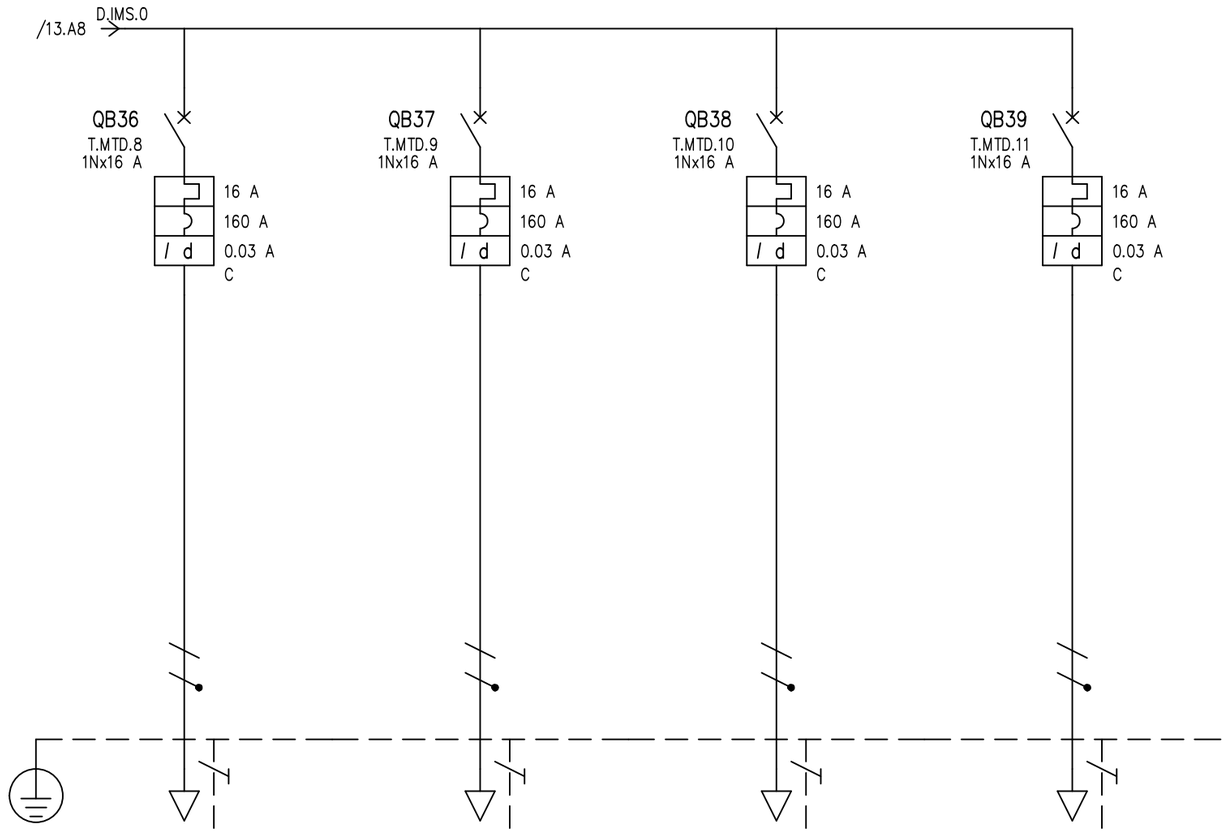

UTENZA	DENOMINAZIONE			IMPIANTO AUDIO		FM		FM		FM BAGNI							
	SIGLA			T.MTD.8		T.MTD.9		T.MTD.10		T.MTD.11							
	TIPO	POTENZA TOT.	kVA	TT/L3-N	3.7	TT/L1-N	3.7	TT/L1-N	3.7	TT/L1-N	3.7						
	POTENZA kW	Ib	A	2	9.62	2	9.62	2	9.62	2	9.62						
	COEF. CONTEMP.	COS φ		1	0.9	1	0.9	1	0.9	1	0.9						
INTERRUTTORE O SEZIONATORE	COSTRUTTORE			BTICINO		BTICINO		BTICINO		BTICINO							
	TIPO			BTDIN 60 A 0.03 A		BTDIN 60 A 0.03 A		BTDIN 60 A 0.03 A		BTDIN 60 A 0.03 A							
	N.POLI	In	A	1N	16	1N	16	1N	16	1N	16						
	Ith A	Idn A	TIPO DIFF.	16	0.03 Gen.	16	0.03 Gen.	16	0.03 Gen.	16	0.03 Gen.						
	Im (o curva) A	Pdi	kA	160	10	160	10	160	10	160	10						
FUSIBILE	TIPO																
	CALIBRO		A														
CONTATTORE	TIPO																
	In A	Pn	kW														
RELE' TERMICO	TIPO																
	TARATURA		A														
LINEA DI POTENZA	TIPO CAVO			N1VV-K		N1VV-K		N1VV-K		N1VV-K							
	FORMAZIONE			2x(1x2.5)+1G2.5		2x(1x2.5)+1G2.5		2x(1x2.5)+1G2.5		2x(1x2.5)+1G2.5							
	LUNGHEZZA		m	35		35		35		35							
	Iz		A	19.5		19.5		19.5		19.5							
	C.d.T. a In %	C.d.T. a Ib	%	5.29	2.53	5.29	2.53	5.29	2.53	5.29	2.53						
	Zk mΩ	Zs	mΩ	606.3		606.3		606.3		606.3							
	Ik trifase/monof. kA	Ik1 fase/terra	kA	0.381		0.381		0.381		0.381							
	NUMERAZIONE MORSETTIERA																

				DATA				Ing. NICOLA PIAZZA			
				DISEG.				Merate			+INTERRATO.QE-02
				VISTO							FOGLIO 14 DI 53
REV.	MODIFICA	DATA	FIRMA	APPR.		SOST. IL:	SOST. DA:	ORIGINE:			SEGUE 15

ZONA	INTERRATO
QUADRO	QE-16
Potenza impiegata	9.9 kW
Caduta di tensione (Tot. Ib)	0.68 %
Corrente di guasto (Ikmax)	4.85 kA

Da zona	INTERRATO
Da quadro	QE-02
Tensione	400 V
Corrente Ikv max	4.85 kA
Cdt tot. a Ib	0.68 %
Cavo	FS17 450/750V
Formazione	4x(1x16)+1G16
Lunghezza	20 m

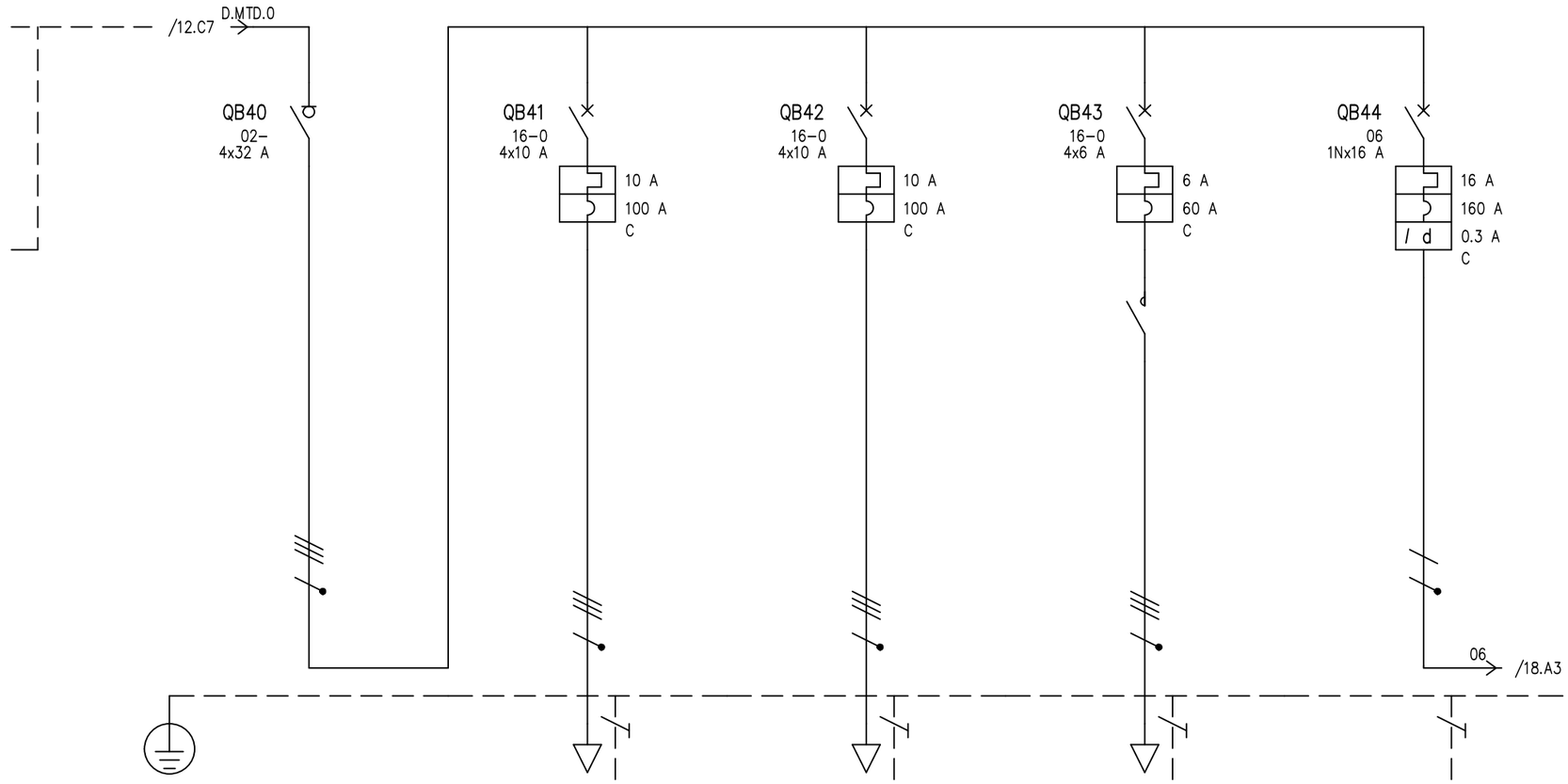

UTENZA	DENOMINAZIONE			QE-16 QE UTA		VE-MAN		VE-RIP		RECUPER.		QE-06BA					
	SIGLA			02-		16-0		16-0		16-0		06					
	TIPO	POTENZA TOT.	kVA	TT	17.3	TT	6.93	TT	6.93	TT	4.16	TT/L2-N	3.7				
	POTENZA kW	Ib	A	9.9	22	3.5	5.61	3	4.81	1.5	2.41	1.9	9.14				
	COEF. CONTEMP.	COS φ		1	0.9	1	0.9	1	0.9	1	0.9	1	0.9				
INTERRUTTORE O SEZIONATORE	COSTRUTTORE			BTICINO		BTICINO		BTICINO		BTICINO		BTICINO					
	TIPO			Sez. acc. F74 32A		BTDIN 60-C		BTDIN 60-C		BTDIN 60-C		BTDIN 60 A 0.3 A					
	N.POLI	In	A	4	32	4	10	4	10	4	6	1N	16				
	Ith A	Idn A	TIPO DIFF.			10		10		6		16	0.3	Gen.			
	Im (o curva) A	Pdi	kA			100	10	100	10	60	10	160	10				
FUSIBILE	TIPO																
	CALIBRO		A														
CONTATTORE	TIPO									FT2C4N230 4NO							
	In A	Pn	kW							25							
RELE' TERMICO	TIPO																
	TARATURA		A														
LINEA DI POTENZA	TIPO CAVO					FS17 450/750V		FS17 450/750V		FS17 450/750V		FG16OH2M16 0,6/1 kV					
	FORMAZIONE					4x(1x6)+1G6		4x(1x6)+1G6		4x(1x4)+1G4		2x(1x2.5)+1G2.5					
	LUNGHEZZA		m			2		2		2		1					
	Iz		A			31		31		24		26					
	C.d.T. a In %	C.d.T. a Ib	%	1.5		1.53	0.018	1.53	0.015	1.53	0.011	1.63	0.073				
	Zk mΩ	Zs	mΩ	47.6		53.7		53.7		56.7		120.7					
	Ik trifase/monof. kA	Ik1 fase/terra	kA	4.85		4.3		4.3		4.07		1.91					
	NUMERAZIONE MORSETTIERA																

REV.	MODIFICA	DATA	FIRMA

DATA		Ing. NICOLA PIAZZA	
DISEG.		Merate	
VISTO			
APPR.	SOST. IL:	SOST. DA:	ORIGINE:

+INTERRATO.QE-16

FOGLIO 16 DI 53

SEGUE 17

ZONA	INTERRATO
QUADRO	QE-16BA
Potenza impiegata	1.9 kW
Caduta di tensione (Tot. Ib)	0.753 %
Corrente di guasto (Ikmax)	1.91 kA

Da zona	INTERRATO
Da quadro	QE-16
Tensione	231 V
Corrente Ikv max	1.91 kA
Cdt tot. a Ib	0.753 %
Cavo	FG16OH2M16 0,6/1 kV
Formazione	2x(1x2.5)+1G2.5

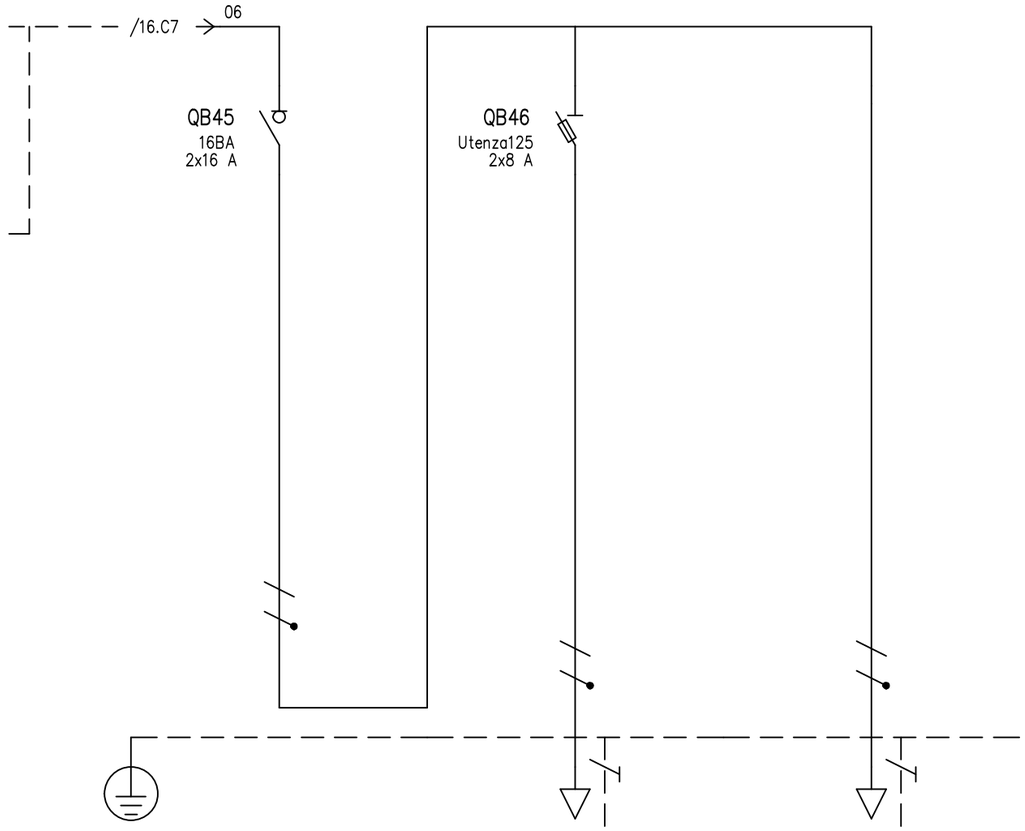

UTENZA	DENOMINAZIONE			QE-16BA B.A. UTA		TRAFO ALIMENTAZIONE BA		PRESA DI SERVIZIO 10A									
	SIGLA			16BA		Utenza125		Utenza126									
	TIPO	POTENZA TOT.	kVA	TT/L2-N	3.7	TT/L2-N	2.42	TT/L2-N	3.7								
	POTENZA kW	Ib	A	1.9	9.14	0.9	4.33	1	4.81								
	COEF. CONTEMP.	COS φ		1	0.9	1	0.9	1	0.9								
INTERRUTTORE O SEZIONATORE	COSTRUTTORE			BTICINO		BTICINO											
	TIPO			Sez. F72N 16A		BTDIN PF 20A											
	N.POLI	In	A	2	16	2	20										
	Ith A	Idn A	TIPO DIFF.														
	Im (o curva) A	Pdi	kA				120										
FUSIBILE	TIPO					CH 8 gG 8A											
	CALIBRO		A			8											
CONTATTORE	TIPO																
	In A	Pn	kW														
RELE' TERMICO	TIPO																
	TARATURA		A														
LINEA DI POTENZA	TIPO CAVO					FS17 450/750V		FS17 450/750V									
	FORMAZIONE					2x(1x1.5)+1G1.5		2x(1x2.5)+1G2.5									
	LUNGHEZZA		m			1		1									
	Iz		A			14.5		19.5									
	C.d.T. a In %	C.d.T. a Ib	%	1.63		1.76	0.054	1.74	0.036								
	Zk mΩ	Zs	mΩ	120.7		145.6		135.6									
	Ik trifase/monof. kA	Ik1 fase/terra	kA	1.91		1.59		1.7									
	NUMERAZIONE MORSETTIERA																

				DATA				Ing. NICOLA PIAZZA Merate		
				DISEG.						+INTERRATO.QE-16BA
				VISTO						FOGLIO 18 DI 53
REV.	MODIFICA	DATA	FIRMA	APPR.		SOST. IL:	SOST. DA:	ORIGINE:		SEGUE 19

ZONA	COPERTURA
QUADRO	QE-06
Potenza impiegata	73.5 kW
Caduta di tensione (Tot. Ib)	1.48 %
Corrente di guasto (Ikmax)	7.02 kA

REV.	MODIFICA	DATA	FIRMA	DATA		SOST. IL:	SOST. DA:	Ing. NICOLA PIAZZA Merate		+COPERTURA.QE-06
				DISEG.						
				VISTO						FOGLIO 19 DI 53
				APPR.				ORIGINE:		SEGUE 20

Da zona	RICEZIONE
Da quadro	QE-00
Tensione	400 V
Corrente Ikv max	7.02 kA
Cdt tot. a Ib	1.48 %
Cavo	FG16H2M16 0,6/1 kV
Formazione	3x(1x95)+1x50+1G50
Lunghezza	95 m

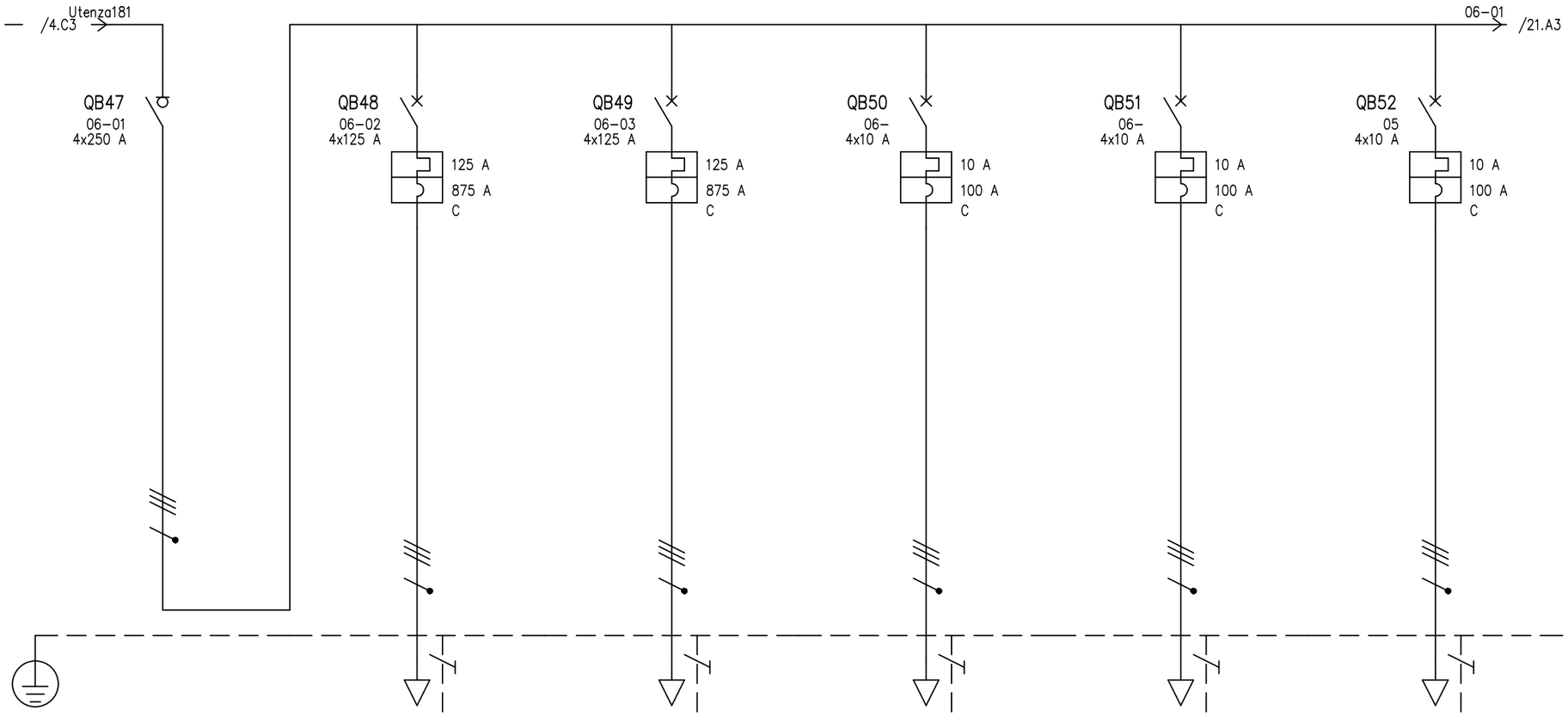

UTENZA	DENOMINAZIONE			SEZIONATORE		PdC1		PdC2		PO-01 POMPA		PO-02 POMPA		VE-01	
	SIGLA			06-01		06-02		06-03		06-		06-		05	
	TIPO	POTENZA TOT.	kVA	TT	86.6	TT	86.6	TT	86.6	TT	6.93	TT	6.93	TT	6.93
	POTENZA kW	Ib	A	73.5	126.1	62	99.4	62	99.4	1	1.6	1	1.6	4	6.42
	COEF. CONTEMP.	COS φ		0.5	0.9	1	0.9	1	0.9	1	0.9	1	0.9	1	0.9
INTERRUTTORE O SEZIONATORE	COSTRUTTORE			BTICINO		BTICINO		BTICINO		BTICINO		BTICINO		BTICINO	
	TIPO			MW250 Standard		BTDIN 250-C		BTDIN 250-C		BTDIN 60-C		BTDIN 60-C		BTDIN 60-C	
	N.POLI	In	A	4	250	4	125	4	125	4	10	4	10	4	10
	Ith A	Idn A	TIPO DIFF.			125		125		10		10		10	
	Im (o curva) A	Pdi	kA			875	25	875	25	100	10	100	10	100	10
FUSIBILE	TIPO														
	CALIBRO		A												
CONTATTORE	TIPO														
	In A	Pn	kW												
RELE' TERMICO	TIPO														
	TARATURA		A												
LINEA DI POTENZA	TIPO CAVO					FG16OH2M16 0,6/1 kV		FG16OH2M16 0,6/1 kV		FG16OH2M16 0,6/1 kV		FG16OH2M16 0,6/1 kV		FG16OH2M16 0,6/1 kV	
	FORMAZIONE					4x(1x50)+1G50		4x(1x50)+1G50		4x(1x2.5)+1G2.5		4x(1x2.5)+1G2.5		4x(1x2.5)+1G2.5	
	LUNGHEZZA		m			10		10		10		10		1	
	Iz		A			141		141		23		23		23	
	C.d.T. a In %	C.d.T. a Ib	%	1.52		1.78	0.206	1.78	0.206	1.92	0.064	1.92	0.064	1.56	0.026
	Zk mΩ	Zs	mΩ	32.9		36.3		36.3		106.1		106.1		39.1	
	Ik trifase/monof. kA	Ik1 fase/terra	kA	7.02		6.36		6.36		2.18		2.18		5.9	
	NUMERAZIONE MORSETTIERA														

REV.	MODIFICA	DATA	FIRMA

DATA		Ing. NICOLA PIAZZA	
DISEG.		Merate	
VISTO			
APPR.	SOST. IL:	SOST. DA:	ORIGINE:

+COPERTURA.QE-06

FOGLIO 20 DI 53

SEGUE 21

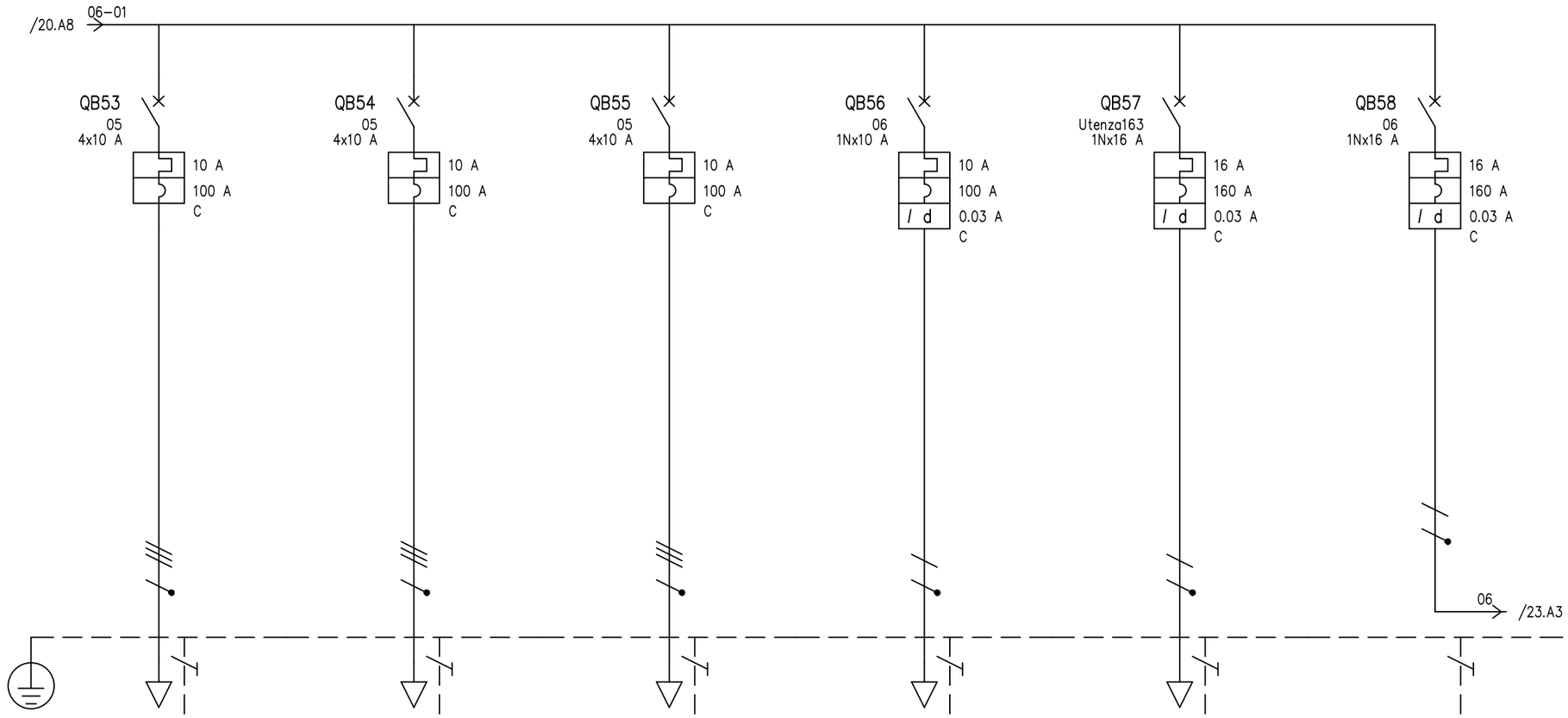

UTENZA	DENOMINAZIONE			VE-02		VE-03		VE-04		ILLUMINAZIONE		FM		QE-06BA	
	SIGLA			05		05		05		06		Utenza163		06	
	TIPO	POTENZA TOT.	kVA	TT	6.93	TT	6.93	TT	6.93	TT/L1-N	2.31	TT/L1-N	3.7	TT/L1-N	3.7
	POTENZA kW	Ib	A	4	6.42	4	6.42	4	6.42	0.2	0.962	3	14.4	1.9	9.14
	COEF. CONTEMP.	COS φ		1	0.9	1	0.9	1	0.9	1	0.9	1	0.9	1	0.9
INTERRUTTORE O SEZIONATORE	COSTRUTTORE			BTICINO		BTICINO		BTICINO		BTICINO		BTICINO		BTICINO	
	TIPO			BTDIN 60-C		BTDIN 60-C		BTDIN 60-C		BTDIN 60 A 0.03 A		BTDIN 60 A 0.03 A		BTDIN 60 A 0.03 A	
	N.POLI	In	A	4	10	4	10	4	10	1N	10	1N	16	1N	16
	Ith A	Idn A	TIPO DIFF.	10		10		10		10	0.03 Gen.	16	0.03 Gen.	16	0.03 Gen.
	Im (o curva) A	Pdi	kA	100	10	100	10	100	10	100	7.5	160	10	160	10
FUSIBILE	TIPO														
	CALIBRO		A												
CONTATTORE	TIPO														
	In A	Pn	kW												
RELE' TERMICO	TIPO														
	TARATURA		A												
LINEA DI POTENZA	TIPO CAVO			FG16OH2M16 0,6/1 kV		FG16OH2M16 0,6/1 kV		FG16OH2M16 0,6/1 kV		FG16OH2M16 0,6/1 kV		FG16OH2M16 0,6/1 kV		FS17 450/750V	
	FORMAZIONE			4x(1x2.5)+1G2.5		4x(1x2.5)+1G2.5		4x(1x2.5)+1G2.5		2x(1x1.5)+1G1.5		2x(1x4)+1G4		2x(1x2.5)+1G2.5	
	LUNGHEZZA		m	1		1		1		10		10		1	
	Iz		A	23		23		23		19		36		19.5	
	C.d.T. a In %	C.d.T. a Ib	%	1.56	0.026	1.56	0.026	1.56	0.026	2.85	0.128	2.32	0.717	1.64	0.068
	Zk mΩ	Zs	mΩ	39.1		39.1		39.1		336.3		173.8		97.1	
	Ik trifase/monof. kA	Ik1 fase/terra	kA	5.9		5.9		5.9		0.687		1.33		2.38	
	NUMERAZIONE MORSETTIERA														

				DATA			Ing. NICOLA PIAZZA			
				DISEG.			Merate			+COPERTURA.QE-06
				VISTO						FOGLIO 21 DI 53
REV.	MODIFICA	DATA	FIRMA	APPR.		SOST. IL:	SOST. DA:	ORIGINE:		SEGUE 22

ZONA	COPERTURA
QUADRO	QE-06BA
Potenza impiegata	1.9 kW
Caduta di tensione (Tot. Ib)	1.55 %
Corrente di guasto (Ikmax)	2.38 kA

Da zona	COPERTURA
Da quadro	QE-06
Tensione	231 V
Corrente Ikv max	2.38 kA
Cdt tot. a Ib	1.55 %
Cavo	FS17 450/750V
Formazione	2x(1x2.5)+1G2.5

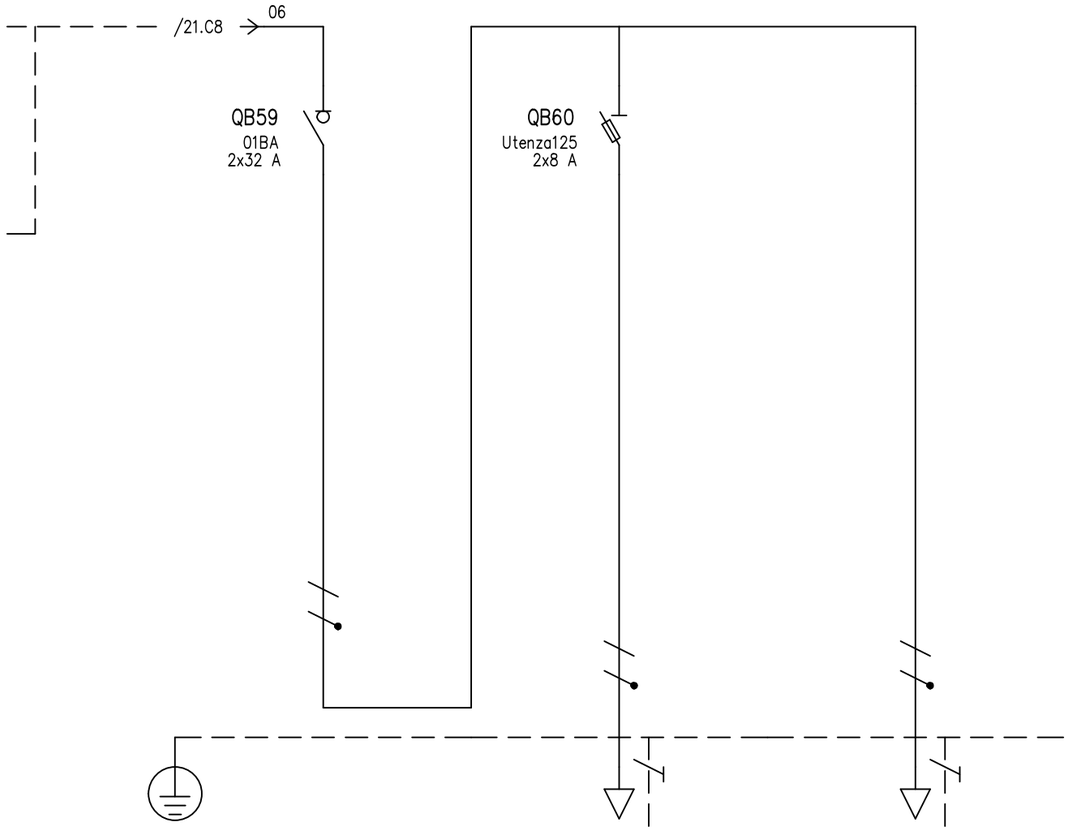

UTENZA	DENOMINAZIONE			QE-06BA B.A. COPERTURA		TRAFO ALIMENTAZIONE BA		PRESA DI SERVIZIO 10A									
	SIGLA			01BA		Utenza125		Utenza126									
	TIPO	POTENZA TOT.	kVA	TT/L1-N	3.7	TT/L1-N	2.42	TT/L1-N	3.7								
	POTENZA kW	Ib	A	1.9	9.14	0.9	4.33	1	4.81								
	COEF. CONTEMP.	COS φ		1	0.9	1	0.9	1	0.9								
INTERRUTTORE O SEZIONATORE	COSTRUTTORE			BTICINO		BTICINO											
	TIPO			Sez. acc. F72 32A		BTDIN PF 20A											
	N.POLI	In	A	2	32	2	20										
	Ith A	Idn A	TIPO DIFF.														
	Im (o curva) A	Pdi	kA				120										
FUSIBILE	TIPO					CH 8 gG 8A											
	CALIBRO		A			8											
CONTATTORE	TIPO																
	In A	Pn	kW														
RELE' TERMICO	TIPO																
	TARATURA		A														
LINEA DI POTENZA	TIPO CAVO					FS17 450/750V		FS17 450/750V									
	FORMAZIONE					2x(1x1.5)+1G1.5		2x(1x2.5)+1G2.5									
	LUNGHEZZA		m			1		1									
	Iz		A			14.5		19.5									
	C.d.T. a In %	C.d.T. a Ib	%	1.64		1.77	0.054	1.76	0.036								
	Zk mΩ	Zs	mΩ	97.1		120.7		111.1									
	Ik trifase/monof. kA	Ik1 fase/terra	kA	2.38		1.91		2.08									
	NUMERAZIONE MORSETTIERA																

				DATA				Ing. NICOLA PIAZZA			
				DISEG.				Merate			+COPERTURA.QE-06BA
				VISTO							FOGLIO 23 DI 53
REV.	MODIFICA	DATA	FIRMA	APPR.		SOST. IL:	SOST. DA:	ORIGINE:			SEGUE 24

ZONA	P.RIALZATO
QUADRO	QE-01SX
Potenza impiegata	16.1 kW
Caduta di tensione (Tot. Ib)	0.292 %
Corrente di guasto (Ikmax)	9.54 kA

				DATA				Ing. NICOLA PIAZZA Merate			
				DISEG.							+P.RIALZATO.QE-01SX
				VISTO							FOGLIO 24 DI 53
REV.	MODIFICA	DATA	FIRMA	APPR.		SOST. IL:	SOST. DA:	ORIGINE:			SEGUE 25

Da zona	INTERRATO
Da quadro	QE-GENERALE
Tensione	400 V
Corrente Ikv max	9.54 kA
Cdt tot. a Ib	0.292 %
Cavo	FG16OH2M16 0,6/1 kV
Formazione	4x(1x6)+1G6

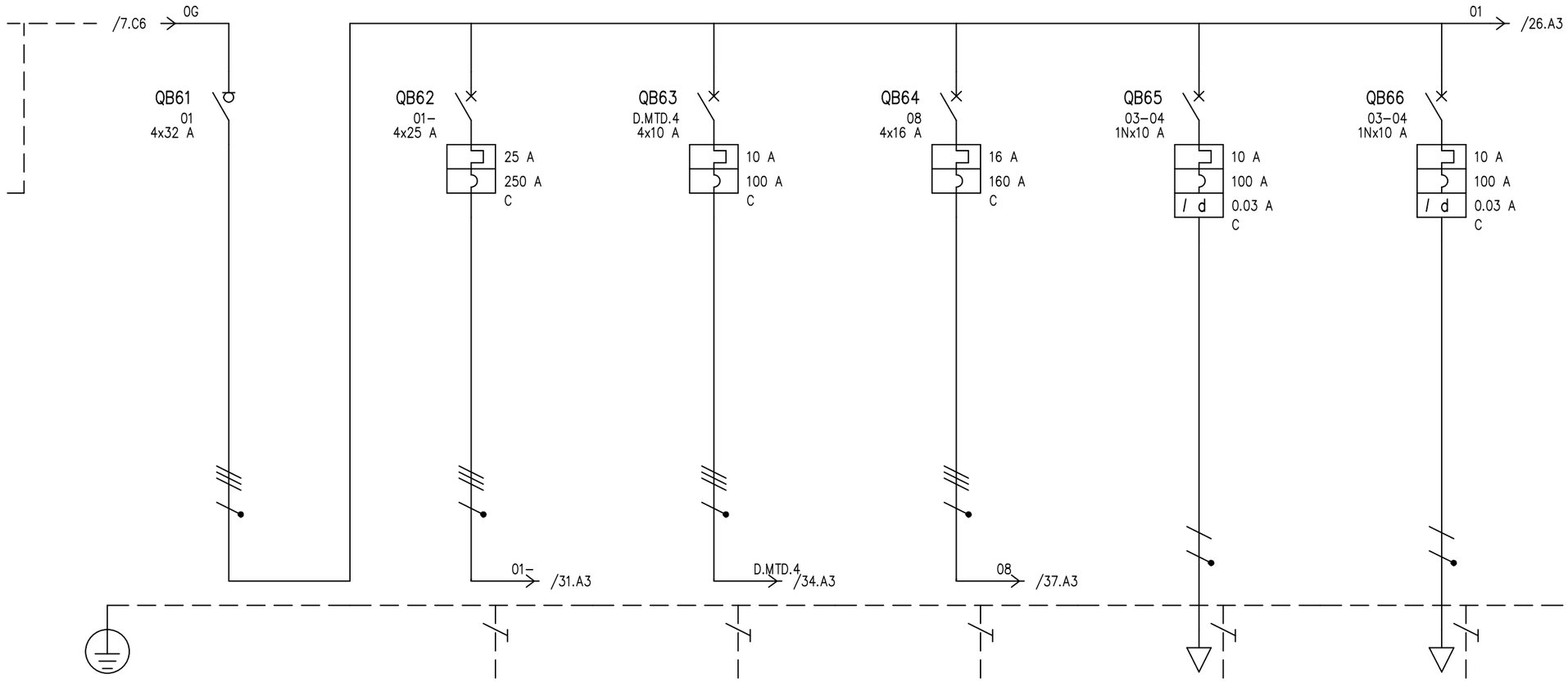

UTENZA	DENOMINAZIONE				QE-01SX QE SX P.R.		QE-14 MENSA		QE-09 AULE ALUNNI SX P.R.		QE-08 QE UFF./PERSONALE		ILLUMINAZIONE ORD. SX-A		ILLUMINAZIONE ORD. SX-B	
	SIGLA				01		01–		D.MTD.4		08		03–04		03–04	
	TIPO	POTENZA TOT.	kVA		TT	22.2	TT	17.3	TT	6.93	TT	11.1	TT/L3-N	2.31	TT/L3-N	2.31
	POTENZA	kW	Ib	A	16.1	26.1	7.41	23.7	1.19	5.7	3.75	10.1	0.45	2.16	0.45	2.16
	COEF. CONTEMP.		COS φ		1	0.9	1	0.9	0.34	0.9	1	0.9	1	0.9	1	0.9
INTERRUTTORE O SEZIONATORE	COSTRUTTORE				BTICINO		BTICINO		BTICINO		BTICINO		BTICINO		BTICINO	
	TIPO				Sez. acc. F74 32A		BTDIN 60-C		BTDIN 60-C		BTDIN 60-C		BTDIN 60 A 0.03 A		BTDIN 60 A 0.03 A	
	N.POLI		In	A	4	32	4	25	4	10	4	16	1N	10	1N	10
	Ith A	Idn A	TIPO DIFF.				25		10		16		10	0.03 Gen.	10	0.03 Gen.
	Im (o curva) A	Pdi		kA			250	10	100	10	160	10	100	10	100	10
FUSIBILE	TIPO															
	CALIBRO			A												
CONTATTORE	TIPO															
	In A	Pn		kW												
RELE' TERMICO	TIPO															
	TARATURA			A												
LINEA DI POTENZA	TIPO CAVO						FG16H2M16 0,6/1 kV		FS17 450/750V		FS17 450/750V		FS17 450/750V		FS17 450/750V	
	FORMAZIONE						4x(1x6)+1G6		4x(1x4)+1G4		4x(1x6)+1G6		2x(1x1.5)+1G1.5		2x(1x1.5)+1G1.5	
	LUNGHEZZA			m			15		35		20		20		20	
	Iz			A			40		24		31		14.5		14.5	
	C.d.T. a In %	C.d.T. a Ib		%	1.02	0	2.11	1.03	2.66	0.931	1.98	0.46	3.52	0.539	3.52	0.539
	Zk mΩ	Zs		mΩ	24.2		68.3		190		84.4		573.9		573.9	
	Ik trifase/monof. kA	Ik1 fase/terra		kA	9.54		3.38		1.22		2.74		0.403		0.403	
	NUMERAZIONE MORSETTIERA															

REV.	MODIFICA	DATA	FIRMA

DATA			
DISEG.			
VISTO			
APPR.		SOST. IL:	SOST. DA:

Ing. NICOLA PIAZZA
Merate

ORIGINE:

+P.RIALZATO.QE-01SX

FOGLIO 25 DI 53

SEGUE 26

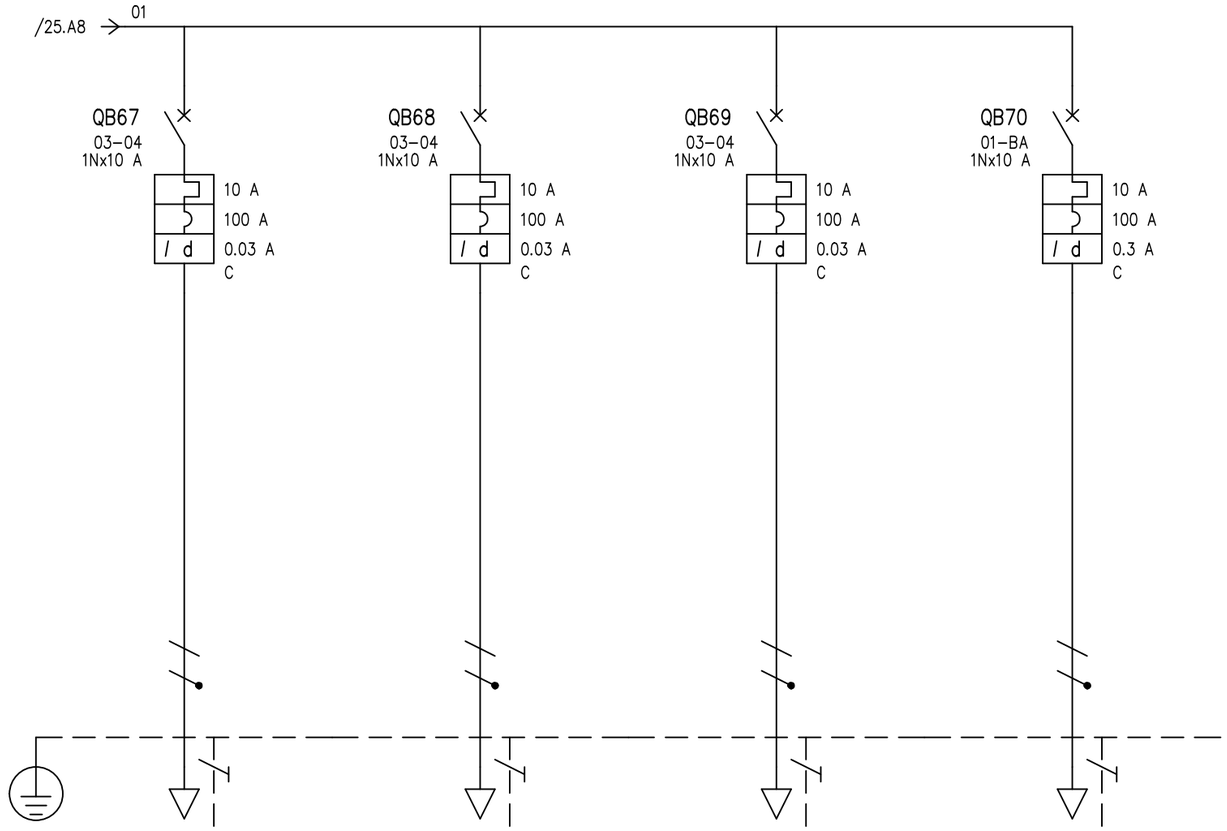

UTENZA	DENOMINAZIONE				ILLUMINAZIONE BAGNI- SCALE SX			ILLUMINAZIONE EM SX-A			ILLUMINAZIONE EM SX-B			QE-07 (tipico) B.A.					
	SIGLA				03-04			03-04			03-04			01-BA					
	TIPO		POTENZA TOT.	kVA	TT/L3-N	2.31		TT/L1-N	2.31		TT/L2-N	2.31		TT/L2-N	2.31				
	POTENZA	kW	Ib	A	0.45	2.16		0.5	2.41		0.5	2.41		1.45	6.97				
	COEF. CONTEMP.		COS φ		1	0.9		1	0.9		1	0.9		1	0.9				
INTERRUTTORE O SEZIONATORE	COSTRUTTORE				BTICINO			BTICINO			BTICINO			BTICINO					
	TIPO				BTDIN 60 A 0.03 A			BTDIN 60 A 0.03 A			BTDIN 60 A 0.03 A			BTDIN 60 A 0.3 A					
	N.POLI		In	A	1N	10		1N	10		1N	10		1N	10				
	Ith	A	Idn	A	TIPO DIFF.	10	0.03	Gen.	10	0.03	Gen.	10	0.03	Gen.	10	0.3	Gen.		
	Im (o curva)	A	Pdi	kA		100	10		100	10		100	10		100	10			
FUSIBILE	TIPO																		
	CALIBRO			A															
CONTATTORE	TIPO																		
	In	A	Pn	kW															
RELE' TERMICO	TIPO																		
	TARATURA			A															
LINEA DI POTENZA	TIPO CAVO				FS17 450/750V			FS17 450/750V			FS17 450/750V			FG16H2M16 0,6/1 kV					
	FORMAZIONE				2x(1x1.5)+1G1.5			2x(1x1.5)+1G1.5			2x(1x1.5)+1G1.5			2x(1x1.5)+1G1.5					
	LUNGHEZZA			m	20			40			20			3					
	Iz			A	14.5			14.5			14.5			19					
	C.d.T. a In	%	C.d.T. a Ib	%	3.52	0.539		6.02	1.2		3.52	0.599		1.42	0.278				
	Zk	mΩ	Zs	mΩ	573.9			1103.5			573.9			128.6					
	Ik trifase/monof.	kA	Ik1 fase/terra	kA	0.403			0.209			0.403			1.8					
	NUMERAZIONE MORSETTIERA																		

				DATA			Ing. NICOLA PIAZZA		
				DISEG.			Merate		+P.RIALZATO.QE-01SX
				VISTO					FOGLIO 26 DI 53
REV.	MODIFICA	DATA	FIRMA	APPR.		SOST. IL:	SOST. DA:	ORIGINE:	SEGUE 27

ZONA	P.RIALZATO
QUADRO	QE-01DX
Potenza impiegata	13.1 kW
Caduta di tensione (Tot. Ib)	0.283 %
Corrente di guasto (Ikmax)	9.54 kA

				DATA				Ing. NICOLA PIAZZA Merate			
				DISEG.							+P.RIALZATO.QE-01DX
				VISTO							FOGLIO 27 DI 53
REV.	MODIFICA	DATA	FIRMA	APPR.		SOST. IL:	SOST. DA:	ORIGINE:			SEGUE 28

Da zona	INTERRATO
Da quadro	QE-GENERALE
Tensione	400 V
Corrente Ikv max	9.54 kA
Cdt tot. a Ib	0.283 %
Cavo	FG16OH2M16 0,6/1 kV
Formazione	4x(1x6)+1G6

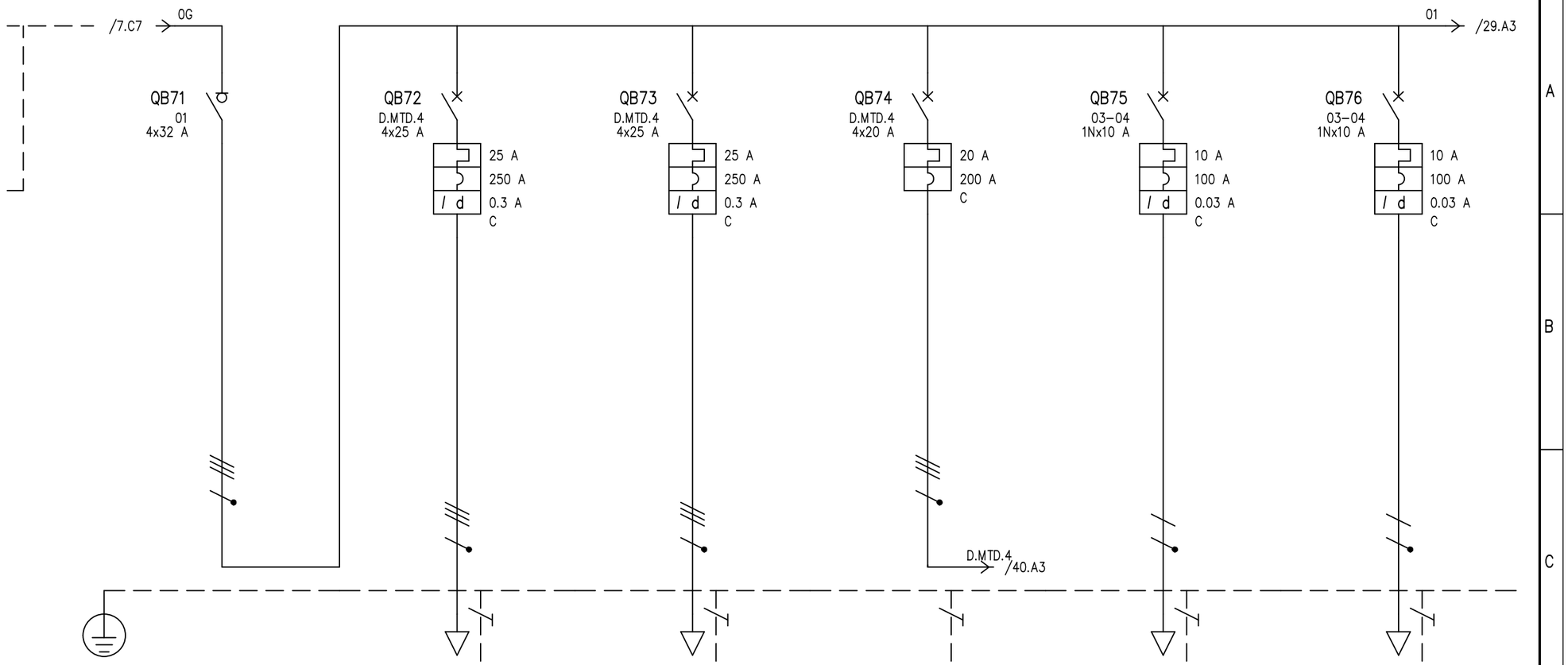

UTENZA	DENOMINAZIONE			SEZIONATORE		QE-09S (tipico) A.SINGOLE DX-A P.R.		QE-09S (tipico) A.SINGOLE DX-B P.R.		QE-09D AULE DOPPIE ALUNNI DX P.R.		ILLUMINAZIONE ORD. DX-A		ILLUMINAZIONE ORD. DX-B	
	SIGLA			01		D.MTD.4		D.MTD.4		D.MTD.4		03-04		03-04	
	TIPO	POTENZA TOT.	kVA	TT	17.3	TT	17.3	TT	17.3	TT	13.9	TT/L2-N	2.31	TT/L2-N	2.31
	POTENZA kW	Ib	A	13.1	22.6	5	8.02	5	8.02	2.55	12.3	0.45	2.16	0.45	2.16
	COEF. CONTEMP.	COS φ		0.8	0.9	1	0.9	1	0.9	0.34	0.9	1	0.9	1	0.9
INTERRUTTORE O SEZIONATORE	COSTRUTTORE			BTICINO		BTICINO		BTICINO		BTICINO		BTICINO		BTICINO	
	TIPO			Sez. acc. F74 32A		BTDIN 60 A 0.3 A		BTDIN 60 A 0.3 A		BTDIN 60-C		BTDIN 60 A 0.03 A		BTDIN 60 A 0.03 A	
	N.POLI	In	A	4	32	4	25	4	25	4	20	1N	10	1N	10
	Ith A	Idn A	TIPO DIFF.			25	0.3 Gen.	25	0.3 Gen.	20		10	0.03 Gen.	10	0.03 Gen.
	Im (o curva) A	Pdi	kA			250	10	250	10	200	10	100	10	100	10
FUSIBILE	TIPO														
	CALIBRO		A												
CONTATTORE	TIPO														
	In A	Pn	kW												
RELE' TERMICO	TIPO														
	TARATURA		A												
LINEA DI POTENZA	TIPO CAVO					FS17 450/750V		FS17 450/750V		FS17 450/750V		FS17 450/750V		FS17 450/750V	
	FORMAZIONE					4x(1x10)+1G10		4x(1x10)+1G10		4x(1x4)+1G4		2x(1x1.5)+1G1.5		2x(1x1.5)+1G1.5	
	LUNGHEZZA		m			35		35		35		20		20	
	Iz		A			42		42		24		14.5		14.5	
	C.d.T. a In %	C.d.T. a Ib	%	1.01	0	1.81	0.256	1.81	0.256	4.28	2.01	3.51	0.539	3.51	0.539
	Zk mΩ	Zs	mΩ	24.2		85.7		85.7		190		573.9		573.9	
	Ik trifase/monof. kA	Ik1 fase/terra	kA	9.54		2.7		2.7		1.22		0.403		0.403	
	NUMERAZIONE MORSETTIERA														

REV.	MODIFICA	DATA	FIRMA

DATA
DISEG.
VISTO
APPR.
SOST. IL:
SOST. DA:
ORIGINE:

Ing. NICOLA PIAZZA
Merate

+P.RIALZATO.QE-01DX

FOGLIO 28 DI 53
SEGUE 29

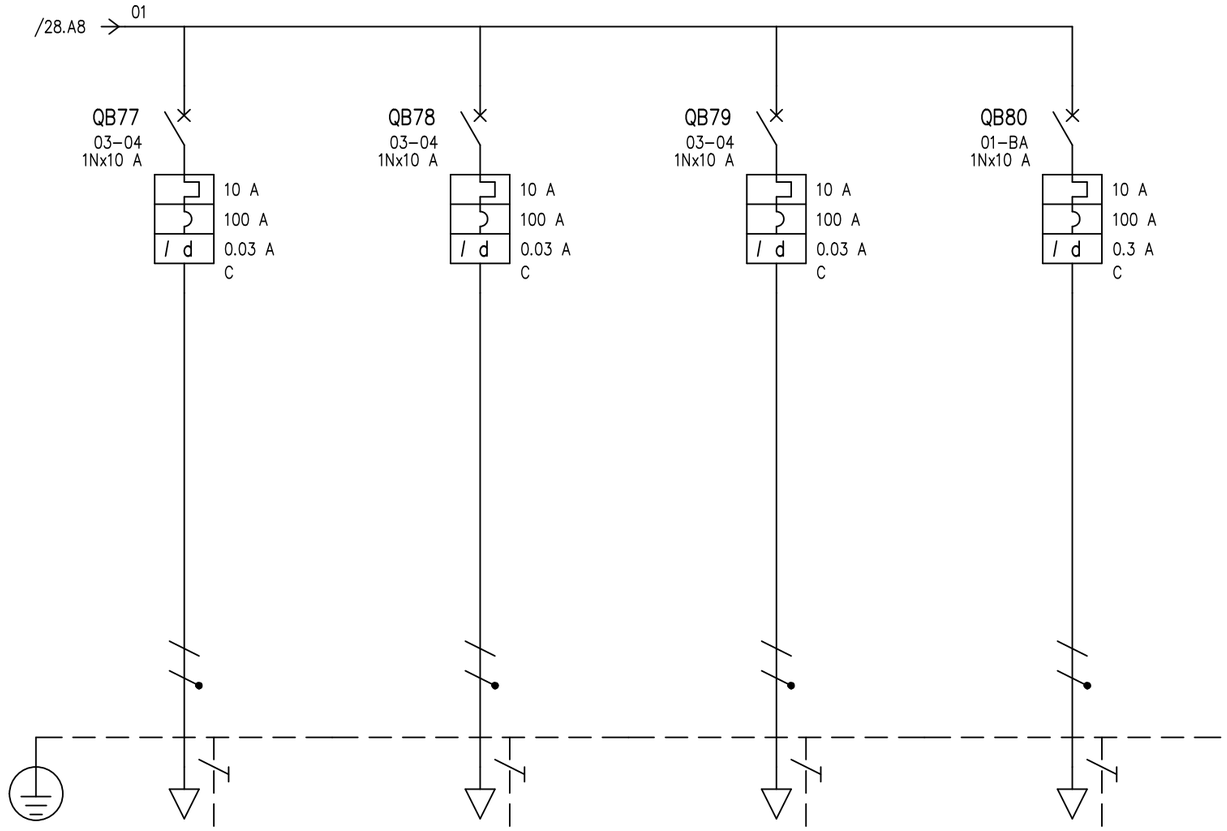

UTENZA	DENOMINAZIONE				ILLUMINAZIONE BAGNI- SCALE DX			ILLUMINAZIONE EM DX-A			ILLUMINAZIONE EM DX-B			QE-07 (tipico) B.A.					
	SIGLA				03-04			03-04			03-04			01-BA					
	TIPO		POTENZA TOT.	kVA	TT/L2-N	2.31		TT/L2-N	2.31		TT/L3-N	2.31		TT/L3-N	2.31				
	POTENZA	kW	Ib	A	0.45	2.16		0.5	2.41		0.5	2.41		1.45	6.97				
	COEF. CONTEMP.		COS φ		1	0.9		1	0.9		1	0.9		1	0.9				
INTERRUTTORE O SEZIONATORE	COSTRUTTORE				BTICINO			BTICINO			BTICINO			BTICINO					
	TIPO				BTDIN 60 A 0.03 A			BTDIN 60 A 0.03 A			BTDIN 60 A 0.03 A			BTDIN 60 A 0.3 A					
	N.POLI		In	A	1N	10		1N	10		1N	10		1N	10				
	Ith	A	Idn	A	TIPO DIFF.	10	0.03	Gen.	10	0.03	Gen.	10	0.03	Gen.	10	0.3	Gen.		
	Im (o curva)	A	Pdi	kA	100	10		100	10		100	10		100	10				
FUSIBILE	TIPO																		
	CALIBRO			A															
CONTATTORE	TIPO																		
	In	A	Pn	kW															
RELE' TERMICO	TIPO																		
	TARATURA			A															
LINEA DI POTENZA	TIPO CAVO				FS17 450/750V			FS17 450/750V			FS17 450/750V			FG16H2M16 0,6/1 kV					
	FORMAZIONE				2x(1x1.5)+1G1.5			2x(1x1.5)+1G1.5			2x(1x1.5)+1G1.5			2x(1x1.5)+1G1.5					
	LUNGHEZZA			m	20			40			20			3					
	Iz			A	14.5			14.5			14.5			19					
	C.d.T. a In	%	C.d.T. a Ib	%	3.51	0.539		6.01	1.2		3.51	0.599		1.41	0.278				
	Zk	mΩ	Zs	mΩ	573.9			1103.5			573.9			128.6					
	Ik trifase/monof.	kA	Ik1 fase/terra	kA	0.403			0.209			0.403			1.8					
	NUMERAZIONE MORSETTIERA																		

				DATA			Ing. NICOLA PIAZZA		
				DISEG.			Merate		+P.RIALZATO.QE-01DX
				VISTO					FOGLIO 29 DI 53
REV.	MODIFICA	DATA	FIRMA	APPR.		SOST. IL:	SOST. DA:	ORIGINE:	SEGUE 30

ZONA	P.RIALZATO
QUADRO	QE-14
Potenza impiegata	7.41 kW
Caduta di tensione (Tot. Ib)	1.29 %
Corrente di guasto (Ikmax)	3.38 kA

				DATA				Ing. NICOLA PIAZZA Merate			
				DISEG.							+P.RIALZATO.QE-14
				VISTO							FOGLIO 30 DI 53
REV.	MODIFICA	DATA	FIRMA	APPR.		SOST. IL:	SOST. DA:	ORIGINE:			SEGUE 31

Da zona	P.RIALZATO
Da quadro	QE-01SX
Tensione	400 V
Corrente Ikv max	3.38 kA
Cdt tot. a Ib	1.29 %
Cavo	FG16H2M16 0,6/1 kV
Formazione	4x(1x6)+1G6
Lunghezza	15 m

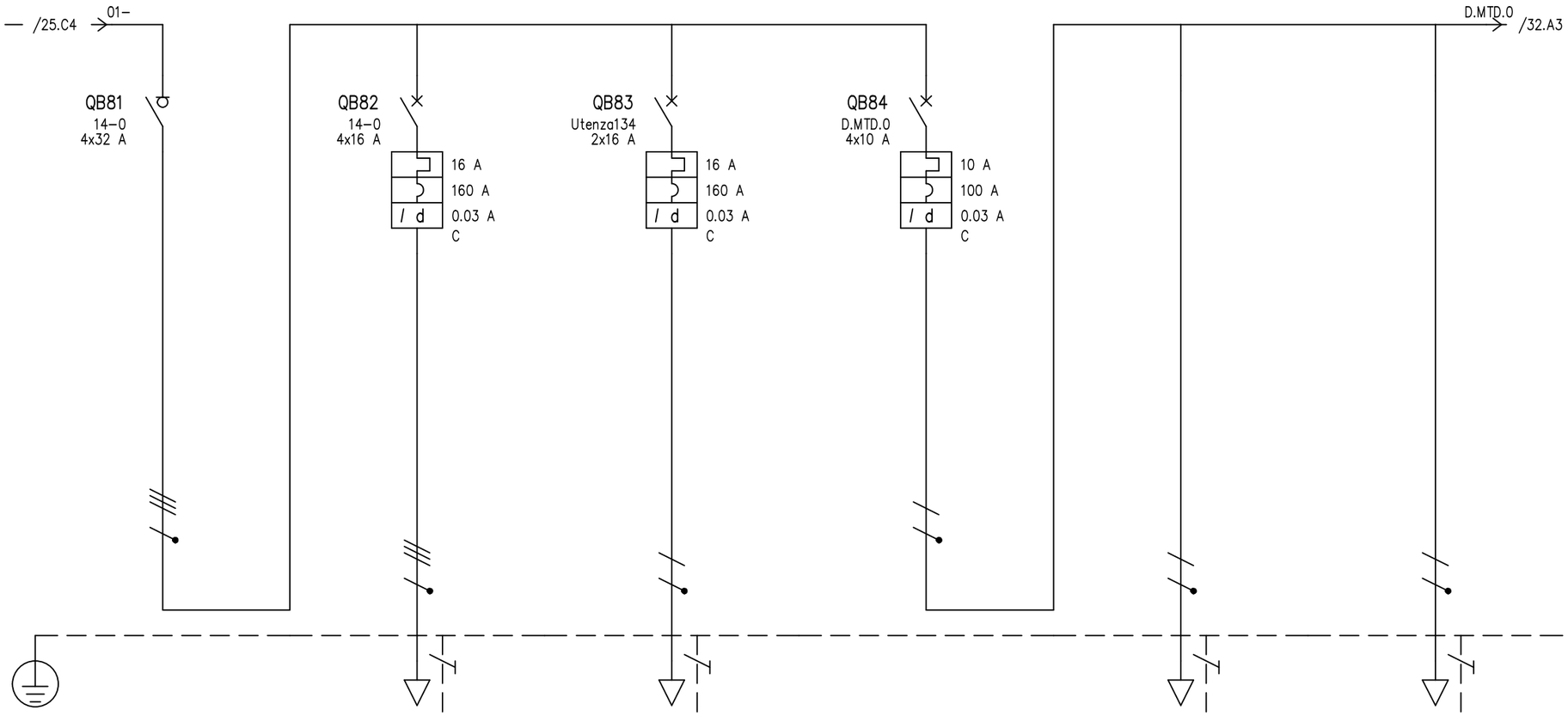

UTENZA	DENOMINAZIONE			QE-14 MENSA		FM 3F+N 6A		FM F+N 16A		CARICHI 10A ILLUM.+EM+B.A.+CLIMA		ILLUMINAZIONE		VALV.CLIMA	
	SIGLA			14-0		14-0		Utenza134		D.MTD.0		III.NP.0		T.NP.0	
	TIPO	POTENZA TOT.	kVA	TT	17.3	TT	11.1	TT/L1-N	3.7	TT/L1-N	2.31	TT/L1-N	2.31	TT/L1-N	2.31
	POTENZA kW	Ib	A	7.41	23.7	3.74	6	3	14.4	0.671	3.23	0.45	2.16	0.2	0.962
	COEF. CONTEMP.	COS φ		1	0.9	1	0.9	1	0.9	0.61	0.9	1	0.9	1	0.9
INTERRUTTORE O SEZIONATORE	COSTRUTTORE			BTICINO		BTICINO		BTICINO		BTICINO					
	TIPO			Sez. acc. F74 32A		BTDIN 60 A 0.03 A		BTDIN 60 0.03		BTDIN 60 A 0.03 A					
	N.POLI	In	A	4	32	4	16	2	16	4	10				
	Ith A	Idn A	TIPO DIFF.			16	0.03	16	0.03	10	0.03				
	Im (o curva) A	Pdi	kA			160	10	160	20	100	15				
FUSIBILE	TIPO														
	CALIBRO		A												
CONTATTORE	TIPO														
	In A	Pn	kW												
RELE' TERMICO	TIPO														
	TARATURA		A												
LINEA DI POTENZA	TIPO CAVO					FG16OH2M16 0,6/1 kV		FG16OH2M16 0,6/1 kV				FS17 450/750V		FS17 450/750V	
	FORMAZIONE					4x(1x2.5)+1G2.5		2x(1x2.5)+1G2.5				2x(1x1.5)+1G1.5		2x(1x1.5)+1G1.5	
	LUNGHEZZA		m			10		10				10		5	
	Iz		A			23		26				14.5		14.5	
	C.d.T. a In %	C.d.T. a Ib	%	2.11		2.75	0.239	3.39	1.15	2.11	0	3.36	0.27	2.73	0.06
	Zk mΩ	Zs	mΩ	68.3		146.4		303		147.4		408.3		276.8	
	Ik trifase/monof. kA	Ik1 fase/terra	kA	3.38		1.58		0.762		1.57		0.566		0.834	
	NUMERAZIONE MORSETTIERA														

				DATA			Ing. NICOLA PIAZZA				
				DISEG.			Merate				+P.RIALZATO.QE-14
				VISTO							FOGLIO 31 DI 53
REV.	MODIFICA	DATA	FIRMA	APPR.		SOST. IL:	SOST. DA:	ORIGINE:			SEGUE 32

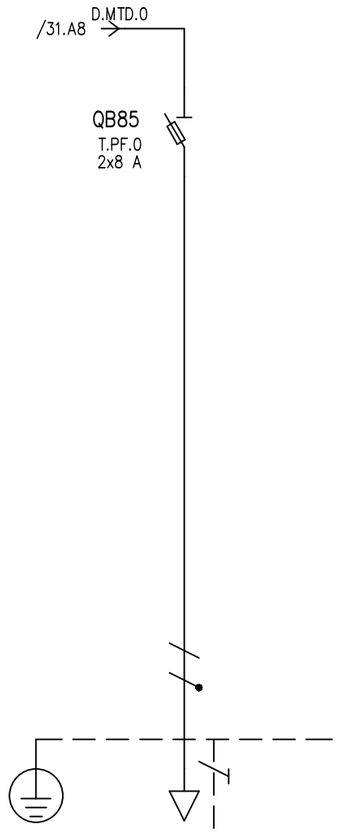

UTENZA	DENOMINAZIONE		BUILDING AUTOMATION TRASFORMATORE	
	SIGLA		T.PF.0	
	TIPO	POTENZA TOT. kVA	TT/L1-N	2.31
	POTENZA kW	Ib A	0.45	2.16
	COEF. CONTEMP.	COS φ	1	0.9
INTERRUTTORE O SEZIONATORE	COSTRUTTORE		BTICINO	
	TIPO		BTDIN PF 20A	
	N.POLI	In A	2	20
	Ith A	Idn A / TIPO DIFF.		
	Im (o curva) A	Pdi kA		120
FUSIBILE	TIPO		CH 8 gG 8A	
	CALIBRO A		8	
CONTATTORE	TIPO			
	In A	Pn kW		
RELE' TERMICO	TIPO			
	TARATURA A			
LINEA DI POTENZA	TIPO CAVO		FS17 450/750V	
	FORMAZIONE		2x(1x1.5)+1G1.5	
	LUNGHEZZA m		0.5	
	Iz A		14.5	
	C.d.T. a In %	C.d.T. a Ib %	2.17	0.013
	Zk mΩ	Zs mΩ	160.1	
	Ik trifase/monof. kA	Ik1 fase/terra kA	1.44	
	NUMERAZIONE MORSETTIERA			

REV.	MODIFICA	DATA	FIRMA

DATA		Ing. NICOLA PIAZZA	
DISEG.		Merate	
VISTO			
APPR.	SOST. IL:	SOST. DA:	ORIGINE:

+P.RIALZATO.QE-14

FOGLIO 32 DI 53

SEGUE 33

ZONA	P.RIALZATO
QUADRO	QE-09SINGOLE
Potenza impiegata	3.49 kW
Caduta di tensione (Tot. Ib)	1.21 %
Corrente di guasto (Ikmax)	0.592 kA

				DATA				Ing. NICOLA PIAZZA Merate			
				DISEG.							+P.RIALZATO.QE-09SINGOLE
				VISTO							FOGLIO 33 DI 53
REV.	MODIFICA	DATA	FIRMA	APPR.		SOST. IL:	SOST. DA:	ORIGINE:			SEGUE 34

Da zona	P.RIALZATO
Da quadro	QE-01SX
Tensione	400 V
Corrente Ikv max	1.22 kA
Cdt tot. a Ib	1.21 %
Cavo	FS17 450/750V
Formazione	4x(1x4)+1G4
Lunghezza	35 m

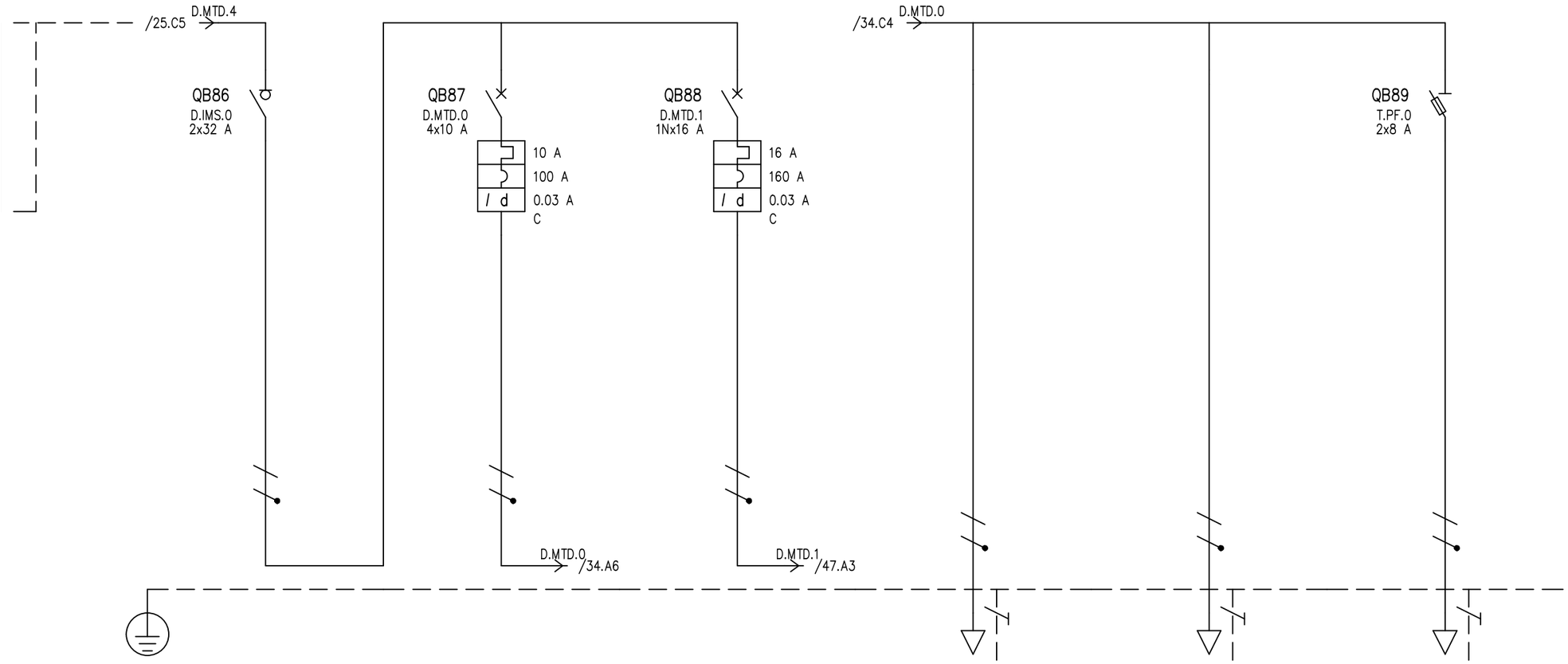

UTENZA	DENOMINAZIONE			QE-09S (tipico) AULE SINGOLE		CARICHI 10A ILLUM.+EM+B.A.+CLIMA		CARICHI 16A FM+VMC		ILLUMINAZIONE		VALV.CLIMA		BUILDING AUTOMATION TRASFORMATORE	
	SIGLA			D.IMS.0		D.MTD.0		D.MTD.1		III.NP.0		T.NP.0		T.PF.0	
	TIPO	POTENZA TOT.	kVA	TT/L3-N	2.31	TT/L3-N	2.31	TT/L3-N	2.31	TT/L3-N	2.31	TT/L3-N	2.31	TT/L3-N	2.31
	POTENZA kW	Ib	A	3.49	16.8	2.06	9.9	2.3	11.1	1	4.81	1	4.81	0.45	2.16
	COEF. CONTEMP.	COS φ		0.8	0.9	0.84	0.9	1	0.9	1	0.9	1	0.9	1	0.9
INTERRUTTORE O SEZIONATORE	COSTRUTTORE			BTICINO		BTICINO		BTICINO						BTICINO	
	TIPO			Sez. acc. F72 32A		BTDIN 60 A 0.03 A		BTDIN 60 A 0.03 A						BTDIN PF 20A	
	N.POLI	In	A	2	32	4	10	1N	16					2	20
	Ith A	Idn A	TIPO DIFF.			10	0.03	Gen.	16	0.03	Gen.				
	Im (o curva) A	Pdi	kA			100	15		160	7.5					120
FUSIBILE	TIPO													CH 8 gG 8A	
	CALIBRO		A											8	
CONTATTORE	TIPO														
	In A	Pn	kW												
RELE' TERMICO	TIPO														
	TARATURA		A												
LINEA DI POTENZA	TIPO CAVO									FS17 450/750V		FS17 450/750V		FS17 450/750V	
	FORMAZIONE									2x(1x1.5)+1G1.5		2x(1x1.5)+1G1.5		2x(1x1.5)+1G1.5	
	LUNGHEZZA		m							10		5		0.5	
	Iz		A							14.5		14.5		14.5	
	C.d.T. a In %	C.d.T. a Ib	%	2.66		2.66		2.66		3.9	0.599	3.28	0.3	2.72	0.013
	Zk mΩ	Zs	mΩ	390.3		390.3		390.3		654.4		522.2		403.5	
	Ik trifase/monof. kA	Ik1 fase/terra	kA	0.592		0.592		0.592		0.353		0.442		0.573	
	NUMERAZIONE MORSETTIERA														

				DATA			Ing. NICOLA PIAZZA Merate		
				DISEG.					+P.RIALZATO.QE-09SINGOLE
				VISTO					FOGLIO 34 DI 53
REV.	MODIFICA	DATA	FIRMA	APPR.		SOST. IL:	SOST. DA:	ORIGINE:	SEGUE 35

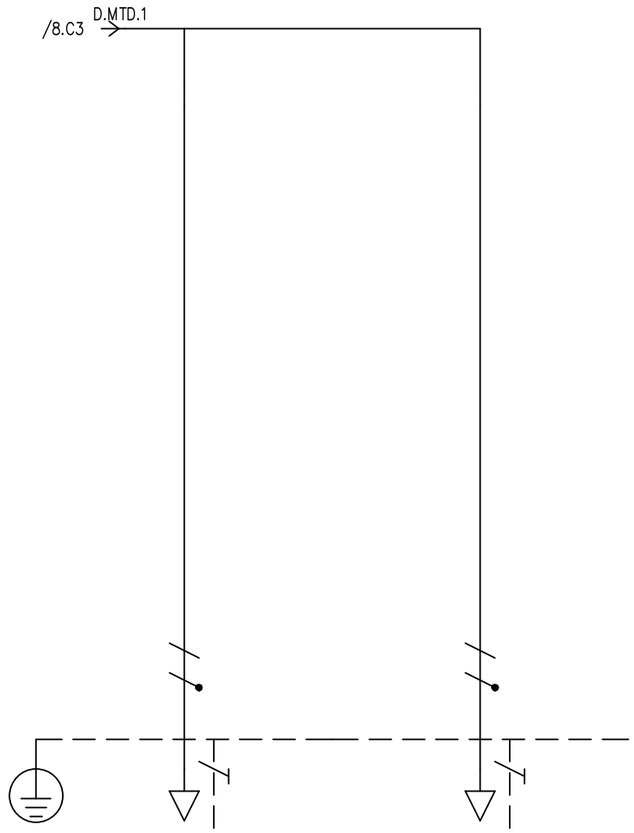

UTENZA	DENOMINAZIONE			FM		VMC											
	SIGLA			T.NP.1		T.NP.2											
	TIPO	POTENZA TOT.	kVA	TT/L3-N	2.31	TT/L3-N	2.31										
	POTENZA kW	Ib	A	2	9.62	0.3	1.44										
	COEF. CONTEMP.	COS φ		1	0.9	1	0.9										
INTERRUTTORE O SEZIONATORE	COSTRUTTORE																
	TIPO																
	N.POLI	In	A														
	Ith A	Idn A	TIPO DIFF.														
	Im (o curva) A	Pdi	kA														
FUSIBILE	TIPO																
	CALIBRO		A														
CONTATTORE	TIPO																
	In A	Pn	kW														
RELE' TERMICO	TIPO																
	TARATURA		A														
LINEA DI POTENZA	TIPO CAVO			FS17 450/750V		FS17 450/750V											
	FORMAZIONE			2x(1x2.5)+1G2.5		2x(1x2.5)+1G2.5											
	LUNGHEZZA		m	10		5											
	Iz		A	19.5		19.5											
	C.d.T. a In %	C.d.T. a Ib	%	3.41	0.721	3.03	0.054										
	Zk mΩ	Zs	mΩ	548.7		469.5											
	Ik trifase/monof. kA	Ik1 fase/terra	kA	0.421		0.492											
	NUMERAZIONE MORSETTIERA																

				DATA			Ing. NICOLA PIAZZA Merate			
				DISEG.						+P.RIALZATO.QE-09SINGOLE
				VISTO						FOGLIO 35 DI 53
REV.	MODIFICA	DATA	FIRMA	APPR.		SOST. IL:	SOST. DA:	ORIGINE:		SEGUE 36

ZONA	P.RIALZATO
QUADRO	QE-08
Potenza impiegata	3.75 kW
Caduta di tensione (Tot. Ib)	0.835 %
Corrente di guasto (Ikmax)	2.74 kA

REV.	MODIFICA	DATA	FIRMA	DATA		SOST. IL:	SOST. DA:	Ing. NICOLA PIAZZA Merate	ORIGINE:
				DISEG.					
				VISTO					
				APPR.					

+P.RIALZATO.QE-08

FOGLIO 36 DI 53

SEGUE 37

Da zona	P.RIALZATO
Da quadro	QE-01SX
Tensione	400 V
Corrente Ikv max	2.74 kA
Cdt tot. a Ib	0.742 %
Cavo	FS17 450/750V
Formazione	4x(1x6)+1G6
Lunghezza	20 m

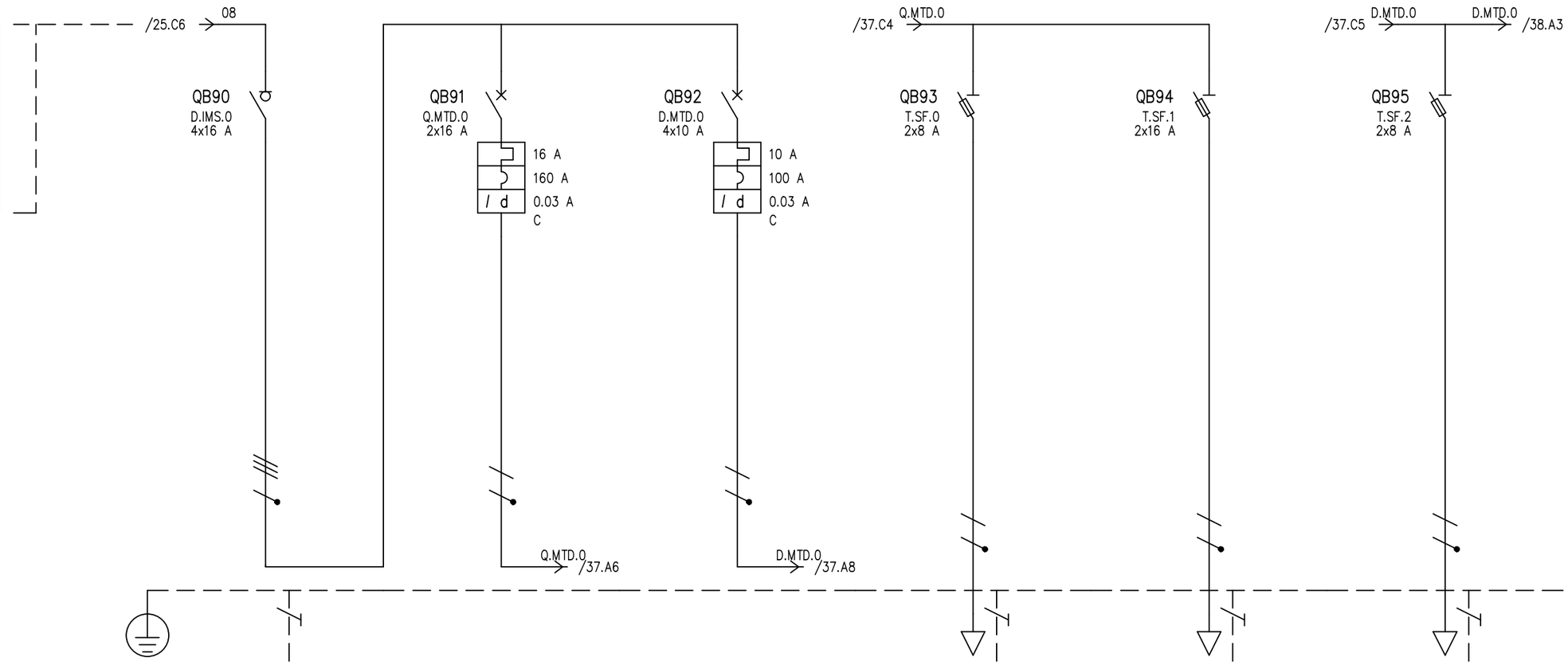

UTENZA	DENOMINAZIONE			AULE-UFFICI (tipico) PERSONALE		FANCOIL+FM		ILLUMINAZIONE ORD+EM+BA		FANCOIL		FM		ILLUM. ORDINARIA	
	SIGLA			D.IMS.0		Q.MTD.0		D.MTD.0		T.SF.0		T.SF.1		T.SF.2	
	TIPO	POTENZA TOT.	kVA	TT	11.1	TT/L2-N	3.7	TT/L3-N	2.31	TT/L2-N	2.42	TT/L2-N	3.7	TT/L3-N	2.31
	POTENZA kW	Ib	A	3.75	10.1	2.1	10.1	1.65	7.94	0.1	0.481	2	9.62	0.8	3.85
	COEF. CONTEMP.	COS φ		1	0.9	1	0.9	1	0.9	1	0.9	1	0.9	1	0.9
INTERRUTTORE O SEZIONATORE	COSTRUTTORE			BTICINO		BTICINO		BTICINO		BTICINO		BTICINO		BTICINO	
	TIPO			Sez. acc. F74 16A		BTDIN 60 0.03		BTDIN 60 A 0.03 A		BTDIN PF 20A		BTDIN PF 20A		BTDIN PF 20A	
	N.POLI	In	A	4	16	2	16	4	10	2	20	2	20	2	20
	Ith A	Idn A	TIPO DIFF.			16	0.03 Gen.	10	0.03 Gen.						
	Im (o curva) A	Pdi	kA			160	20	100	15		80		80		120
FUSIBILE	TIPO									CH 22 gG 8A		SCH 14 gG 16A		CH 10 gG 8A	
	CALIBRO		A							8		16		8	
CONTATTORE	TIPO														
	In A	Pn	kW												
RELE' TERMICO	TIPO														
	TARATURA		A												
LINEA DI POTENZA	TIPO CAVO			ARE4CR 0.6/1 kV				FS17 450/750V		FS17 450/750V		FS17 450/750V		FS17 450/750V	
	FORMAZIONE			4x(1x1.5)+1G1.5				2x(1x1.5)+1G1.5		2x(1x1.5)+1G1.5		2x(1x2.5)+1G2.5		2x(1x1.5)+1G1.5	
	LUNGHEZZA		m	1				15		1		1		1	
	Iz		A	13.5				14.5		14.5		19.5		14.5	
	C.d.T. a In %	C.d.T. a Ib	%	2.17	0.093	2.17		4.04	1.48	2.3	0.006	2.29	0.072	4.16	0.048
	Zk mΩ	Zs	mΩ	97.3		205.2		599.7		231.2		220.8		626.2	
	Ik trifase/monof. kA	Ik1 fase/terra	kA	2.37		1.13		0.385		0.999		1.05		0.369	
	NUMERAZIONE MORSETTIERA														

				DATA			Ing. NICOLA PIAZZA			
				DISEG.			Merate			+P.RIALZATO.QE-08
				VISTO						FOGLIO 37 DI 53
REV.	MODIFICA	DATA	FIRMA	APPR.		SOST. IL:	SOST. DA:	ORIGINE:		SEGUE 38

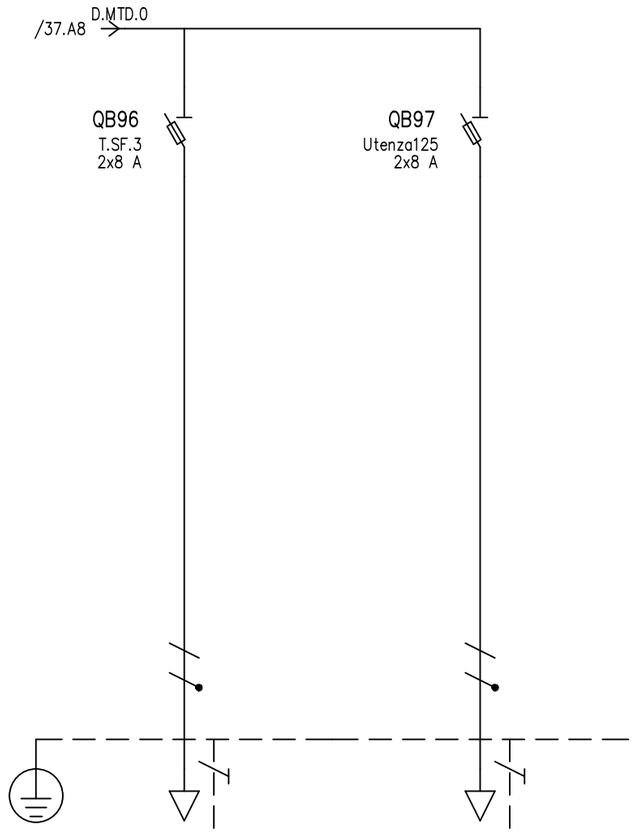

UTENZA	DENOMINAZIONE			ILLUM. EMERGENZA		TRAFO ALIMENTAZIONE BA											
	SIGLA			T.SF.3		Utenza125											
	TIPO	POTENZA TOT.	kVA	TT/L3-N	2.31	TT/L3-N	2.31										
	POTENZA kW	Ib	A	0.4	1.92	0.45	2.16										
	COEF. CONTEMP.	COS φ		1	0.9	1	0.9										
INTERRUTTORE O SEZIONATORE	COSTRUTTORE			BTICINO		BTICINO											
	TIPO			BTDIN PF 20A		BTDIN PF 20A											
	N.POLI	In	A	2	20	2	20										
	Ith A	Idn A	TIPO DIFF.														
	Im (o curva) A	Pdi	kA		120		120										
FUSIBILE	TIPO			CH 10 gG 8A		CH 8 gG 8A											
	CALIBRO		A	8		8											
CONTATTORE	TIPO																
	In A	Pn	kW														
RELE' TERMICO	TIPO																
	TARATURA		A														
LINEA DI POTENZA	TIPO CAVO			FS17 450/750V		FS17 450/750V											
	FORMAZIONE			2x(1x1.5)+1G1.5		2x(1x1.5)+1G1.5											
	LUNGHEZZA		m	1		1											
	Iz		A	14.5		14.5											
	C.d.T. a In %	C.d.T. a Ib	%	4.16	0.024	4.16	0.027										
	Zk mΩ	Zs	mΩ	626.2		626.2											
	Ik trifase/monof. kA	Ik1 fase/terra	kA	0.369		0.369											
	NUMERAZIONE MORSETTIERA																

				DATA			Ing. NICOLA PIAZZA Merate			
				DISEG.						+P.RIALZATO.QE-08
				VISTO						FOGLIO 38 DI 53
REV.	MODIFICA	DATA	FIRMA	APPR.		SOST. IL:	SOST. DA:	ORIGINE:		SEGUE 39

ZONA	P.RIALZATO
QUADRO	QE-09DOPPIE
Potenza impiegata	7.5 kW
Caduta di tensione (Tot. Ib)	2.26 %
Corrente di guasto (Ikmax)	0.592 kA

				DATA				Ing. NICOLA PIAZZA Merate			
				DISEG.							+P.RIALZATO.QE-09DOPPIE
				VISTO							FOGLIO 39 DI 53
REV.	MODIFICA	DATA	FIRMA	APPR.		SOST. IL:	SOST. DA:	ORIGINE:			SEGUE 40

Da zona	P.RIALZATO
Da quadro	QE-01DX
Tensione	400 V
Corrente Ikv max	1.22 kA
Cdt tot. a Ib	2.26 %
Cavo	FS17 450/750V
Formazione	4x(1x4)+1G4
Lunghezza	35 m

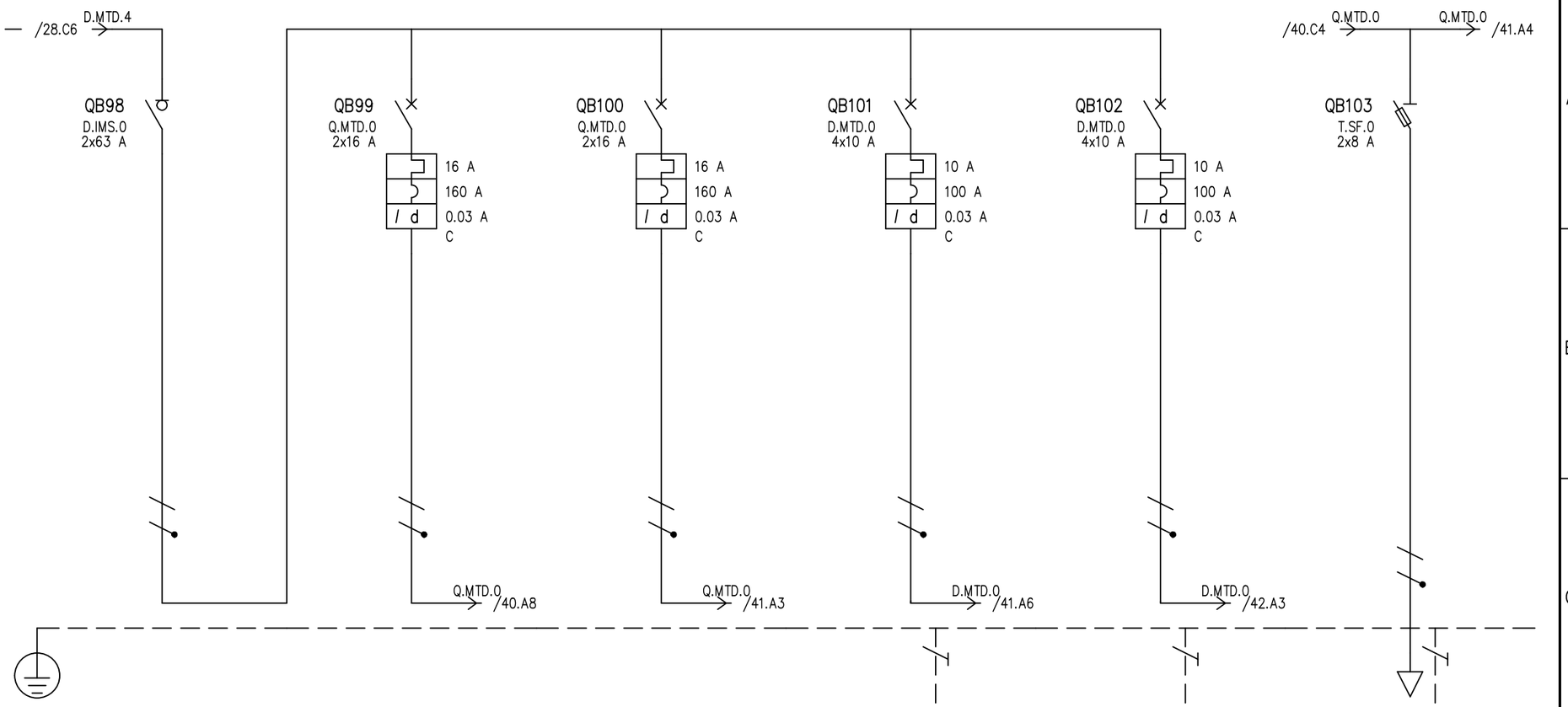

UTENZA	DENOMINAZIONE				QE-09D (tipico) AULE DOPPIE		FANCOIL+FM		FANCOIL+FM		ILLUMINAZIONE ORD+EM+BA		ILLUMINAZIONE ORD+EM+BA		FANCOIL	
	SIGLA				D.IMS.0		Q.MTD.0		Q.MTD.0		D.MTD.0		D.MTD.0		T.SF.0	
	TIPO	POTENZA TOT.	kVA		TT/L1-N	4.62	TT/L1-N	3.7	TT/L1-N	3.7	TT/L1-N	2.31	TT/L1-N	2.31	TT/L1-N	2.42
	POTENZA	kW	Ib	A	7.5	36.1	2.1	10.1	2.1	10.1	1.65	7.94	1.65	7.94	0.1	0.481
	COEF. CONTEMP.		COS φ		1	0.9	1	0.9	1	0.9	1	0.9	1	0.9	1	0.9
INTERRUTTORE O SEZIONATORE	COSTRUTTORE				BTICINO		BTICINO		BTICINO		BTICINO		BTICINO		BTICINO	
	TIPO				Sez. acc. F72 63A		BTDIN 60 0.03		BTDIN 60 0.03		BTDIN 60 A 0.03 A		BTDIN 60 A 0.03 A		BTDIN PF 20A	
	N.POLI		In	A	2	63	2	16	2	16	4	10	4	10	2	20
	Ith A	Idn A	TIPO DIFF.				16	0.03	Gen.	16	0.03	Gen.	10	0.03	Gen. 10	0.03	Gen.
	Im (o curva)	A	Pdi	kA			160	20		160	20		100	15		100	15		80
FUSIBILE	TIPO														CH 22 gG 8A	
	CALIBRO			A											8	
CONTATTORE	TIPO															
	In	A	Pn	kW												
RELE' TERMICO	TIPO															
	TARATURA			A												
LINEA DI POTENZA	TIPO CAVO										FS17 450/750V		FS17 450/750V		FS17 450/750V	
	FORMAZIONE										2x(1x1.5)+1G1.5		2x(1x1.5)+1G1.5		2x(1x1.5)+1G1.5	
	LUNGHEZZA			m							15		15		1	
	Iz			A							14.5		14.5		14.5	
	C.d.T. a In	%	C.d.T. a Ib	%	4.28	0	4.28		4.28		6.15	1.48	6.15	1.48	4.41	0.006
	Zk	mΩ	Zs	mΩ	390.3		390.3		390.3		786.7		786.7		416.6	
	Ik trifase/monof.	kA	Ik1 fase/terra	kA	0.592		0.592		0.592		0.294		0.294		0.554	
	NUMERAZIONE MORSETTIERA															

				DATA			Ing. NICOLA PIAZZA Merate		
				DISEG.					+P.RIALZATO.QE-09DOPPIE
				VISTO					FOGLIO 40 DI 53
REV.	MODIFICA	DATA	FIRMA	APPR.	SOST. IL:	SOST. DA:	ORIGINE:		SEGUE 41

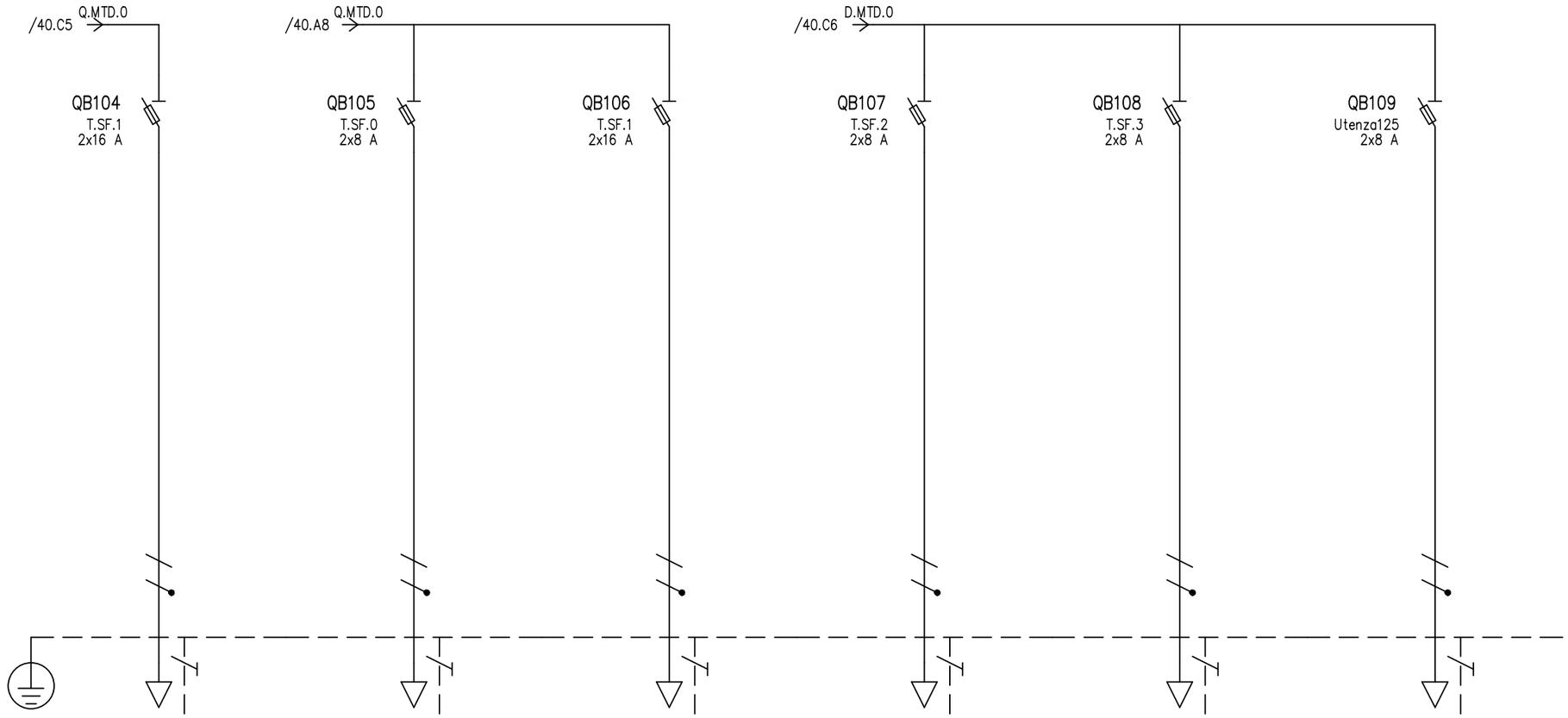

UTENZA	DENOMINAZIONE			FM		FANCOIL		FM		ILLUM. ORDINARIA		ILLUM. EMERGENZA		TRAFO ALIMENTAZIONE BA	
	SIGLA			T.SF.1		T.SF.0		T.SF.1		T.SF.2		T.SF.3		Utenza125	
	TIPO	POTENZA TOT.	kVA	TT/L1-N	3.7	TT/L1-N	2.42	TT/L1-N	3.7	TT/L1-N	2.31	TT/L1-N	2.31	TT/L1-N	2.31
	POTENZA kW	Ib	A	2	9.62	0.1	0.481	2	9.62	0.8	3.85	0.4	1.92	0.45	2.16
	COEF. CONTEMP.	COS φ		1	0.9	1	0.9	1	0.9	1	0.9	1	0.9	1	0.9
INTERRUTTORE O SEZIONATORE	COSTRUTTORE			BTICINO		BTICINO		BTICINO		BTICINO		BTICINO		BTICINO	
	TIPO			BTDIN PF 20A		BTDIN PF 20A		BTDIN PF 20A		BTDIN PF 20A		BTDIN PF 20A		BTDIN PF 20A	
	N.POLI	In	A	2	20	2	20	2	20	2	20	2	20	2	20
	Ith A	Idn A	TIPO DIFF.												
	Im (o curva) A	Pdi	kA		80		80		80		120		120		120
FUSIBILE	TIPO			SCH 14 gG 16A		CH 22 gG 8A		SCH 14 gG 16A		CH 10 gG 8A		CH 10 gG 8A		CH 8 gG 8A	
	CALIBRO		A	16		8		16		8		8		8	
CONTATTORE	TIPO														
	In A	Pn	kW												
RELE' TERMICO	TIPO														
	TARATURA		A												
LINEA DI POTENZA	TIPO CAVO			FS17 450/750V		FS17 450/750V		FS17 450/750V		FS17 450/750V		FS17 450/750V		FS17 450/750V	
	FORMAZIONE			2x(1x2.5)+1G2.5		2x(1x1.5)+1G1.5		2x(1x2.5)+1G2.5		2x(1x1.5)+1G1.5		2x(1x1.5)+1G1.5		2x(1x1.5)+1G1.5	
	LUNGHEZZA		m	1		1		1		1		1		1	
	Iz		A	19.5		14.5		19.5		14.5		14.5		14.5	
	C.d.T. a In %	C.d.T. a Ib	%	4.4	0.072	4.41	0.006	4.4	0.072	6.28	0.048	6.28	0.024	6.28	0.027
	Zk mΩ	Zs	mΩ	406.1		416.6		406.1		813.1		813.1		813.1	
	Ik trifase/monof. kA	Ik1 fase/terra	kA	0.569		0.554		0.569		0.284		0.284		0.284	
	NUMERAZIONE MORSETTIERA														

REV.	MODIFICA	DATA	FIRMA

DATA
DISEG.
VISTO
APPR.
SOST. IL:
SOST. DA:
ORIGINE:

Ing. NICOLA PIAZZA
Merate

+P.RIALZATO.QE-09DOPPIE

FOGLIO 41 DI 53
SEGUE 42

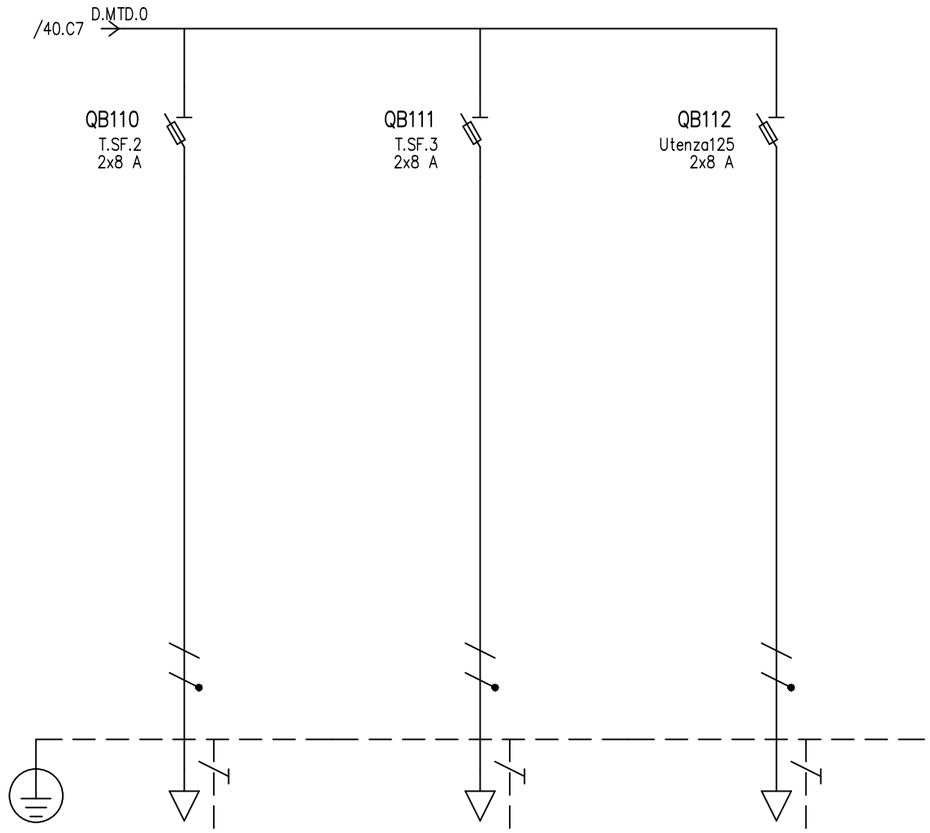

UTENZA	DENOMINAZIONE			ILLUM. ORDINARIA		ILLUM. EMERGENZA		TRAFO ALIMENTAZIONE BA									
	SIGLA			T.SF.2		T.SF.3		Utenza125									
	TIPO	POTENZA TOT.	kVA	TT/L1-N	2.31	TT/L1-N	2.31	TT/L1-N	2.31								
	POTENZA kW	Ib	A	0.8	3.85	0.4	1.92	0.45	2.16								
	COEF. CONTEMP.	COS φ		1	0.9	1	0.9	1	0.9								
INTERRUTTORE O SEZIONATORE	COSTRUTTORE			BTICINO		BTICINO		BTICINO									
	TIPO			BTDIN PF 20A		BTDIN PF 20A		BTDIN PF 20A									
	N.POLI	In	A	2	20	2	20	2	20								
	Ith A	Idn A	TIPO DIFF.														
	Im (o curva) A	Pdi	kA		120		120		120								
FUSIBILE	TIPO			CH 10 gG 8A		CH 10 gG 8A		CH 8 gG 8A									
	CALIBRO		A	8		8		8									
CONTATTORE	TIPO																
	In A	Pn	kW														
RELE' TERMICO	TIPO																
	TARATURA		A														
LINEA DI POTENZA	TIPO CAVO			FS17 450/750V		FS17 450/750V		FS17 450/750V									
	FORMAZIONE			2x(1x1.5)+1G1.5		2x(1x1.5)+1G1.5		2x(1x1.5)+1G1.5									
	LUNGHEZZA		m	1		1		1									
	Iz		A	14.5		14.5		14.5									
	C.d.T. a In %	C.d.T. a Ib	%	6.28	0.048	6.28	0.024	6.28	0.027								
	Zk mΩ	Zs	mΩ	813.1		813.1		813.1									
	Ik trifase/monof. kA	Ik1 fase/terra	kA	0.284		0.284		0.284									
	NUMERAZIONE MORSETTIERA																

				DATA				Ing. NICOLA PIAZZA Merate		
				DISEG.						+P.RIALZATO.QE-09DOPPIE
				VISTO						FOGLIO 42 DI 53
REV.	MODIFICA	DATA	FIRMA	APPR.		SOST. IL:	SOST. DA:	ORIGINE:		SEGUE 43

ZONA	PIANO PRIMO
QUADRO	QE-03SX
Potenza impiegata	13.8 kW
Caduta di tensione (Tot. Ib)	0.45 %
Corrente di guasto (Ikmax)	4.99 kA

				DATA				Ing. NICOLA PIAZZA Merate			
				DISEG.							+PIANO PRIMO.QE-03SX
				VISTO							FOGLIO 43 DI 53
REV.	MODIFICA	DATA	FIRMA	APPR.		SOST. IL:	SOST. DA:	ORIGINE:			SEGUE 44

Da zona	INTERRATO
Da quadro	QE-GENERALE
Tensione	400 V
Corrente Ikv max	4.99 kA
Cdt tot. a Ib	0.45 %
Cavo	FG16OH2M16 0,6/1 kV
Formazione	4x(1x4)+1G4
Lunghezza	6 m

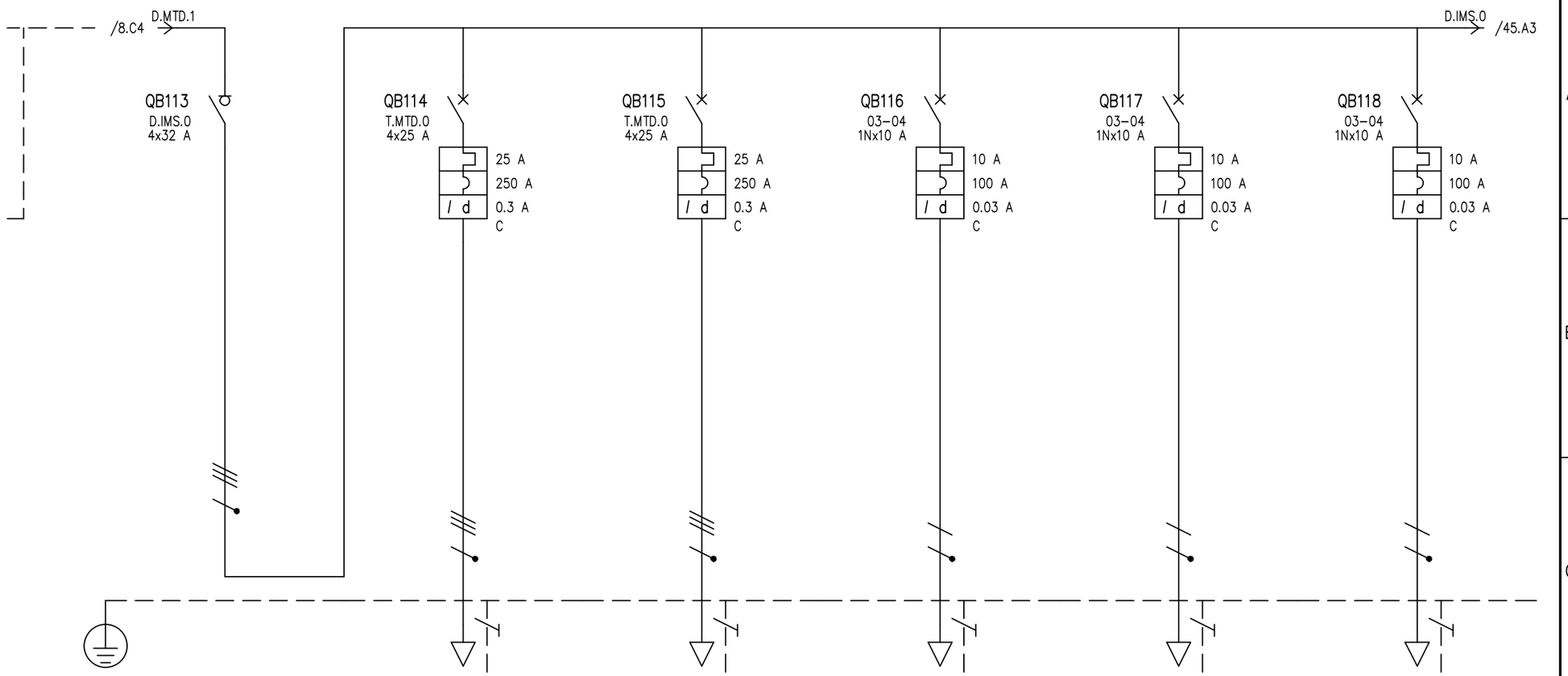

UTENZA	DENOMINAZIONE				QE-03 QE P.1 SX		QE-09 AULE ALUNNI SX-B P.1		QE-09 LABORATORI ALUNNI SX-A P.1		ILLUMINAZIONE ORD. SX-A		ILLUMINAZIONE ORD. SX-B		ILLUMINAZIONE BAGNI- SCALE SX	
	SIGLA				D.IMS.0		T.MTD.0		T.MTD.0		03-04		03-04		03-04	
	TIPO	POTENZA TOT.	kVA		TT	11.1	TT	11.1	TT	11.1	TT/L1-N	2.31	TT/L1-N	2.31	TT/L1-N	2.31
	POTENZA	kW	Ib	A	13.8	23	5	8.02	5	8.02	0.45	2.16	0.45	2.16	0.45	2.16
	COEF. CONTEMP.		COS φ		1	0.9	1	0.9	1	0.9	1	0.9	1	0.9	1	0.9
INTERRUTTORE O SEZIONATORE	COSTRUTTORE				BTICINO		BTICINO		BTICINO		BTICINO		BTICINO		BTICINO	
	TIPO				Sez. acc. F74 32A		BTDIN 60 A 0.3 A		BTDIN 60 A 0.3 A		BTDIN 60 A 0.03 A		BTDIN 60 A 0.03 A		BTDIN 60 A 0.03 A	
	N.POLI		In	A	4	32	4	25	4	25	1N	10	1N	10	1N	10
	Ith A	Idn A	TIPO DIFF.				25	0.3 Gen.	25	0.3 Gen.	10	0.03 Gen.	10	0.03 Gen.	10	0.03 Gen.
	Im (o curva) A	Pdi		kA			250	10	250	10	100	10	100	10	100	10
FUSIBILE	TIPO															
	CALIBRO			A												
CONTATTORE	TIPO															
	In A	Pn		kW												
RELE' TERMICO	TIPO															
	TARATURA			A												
LINEA DI POTENZA	TIPO CAVO						FS17 450/750V		FS17 450/750V		FS17 450/750V		FS17 450/750V		FS17 450/750V	
	FORMAZIONE						4x(1x4)+1G4		4x(1x4)+1G4		2x(1x1.5)+1G1.5		2x(1x1.5)+1G1.5		2x(1x1.5)+1G1.5	
	LUNGHEZZA			m			25		45		20		20		20	
	Iz			A			24		24		14.5		14.5		14.5	
	C.d.T. a In	%	C.d.T. a Ib	%	1.23	0	2.16	0.468	2.91	0.842	3.72	0.539	3.72	0.539	3.72	0.539
	Zk	mΩ	Zs	mΩ	46.3		167.1		265.5		626.4		626.4		626.4	
	Ik trifase/monof.	kA	Ik1 fase/terra	kA	4.99		1.38		0.87		0.369		0.369		0.369	
	NUMERAZIONE MORSETTIERA															

REV.	MODIFICA	DATA	FIRMA

DATA			
DISEG.			
VISTO			
APPR.		SOST. IL:	SOST. DA:

Ing. NICOLA PIAZZA
Merate

ORIGINE:

+PIANO PRIMO.QE-03SX

FOGLIO 44 DI 53

SEGUE 45

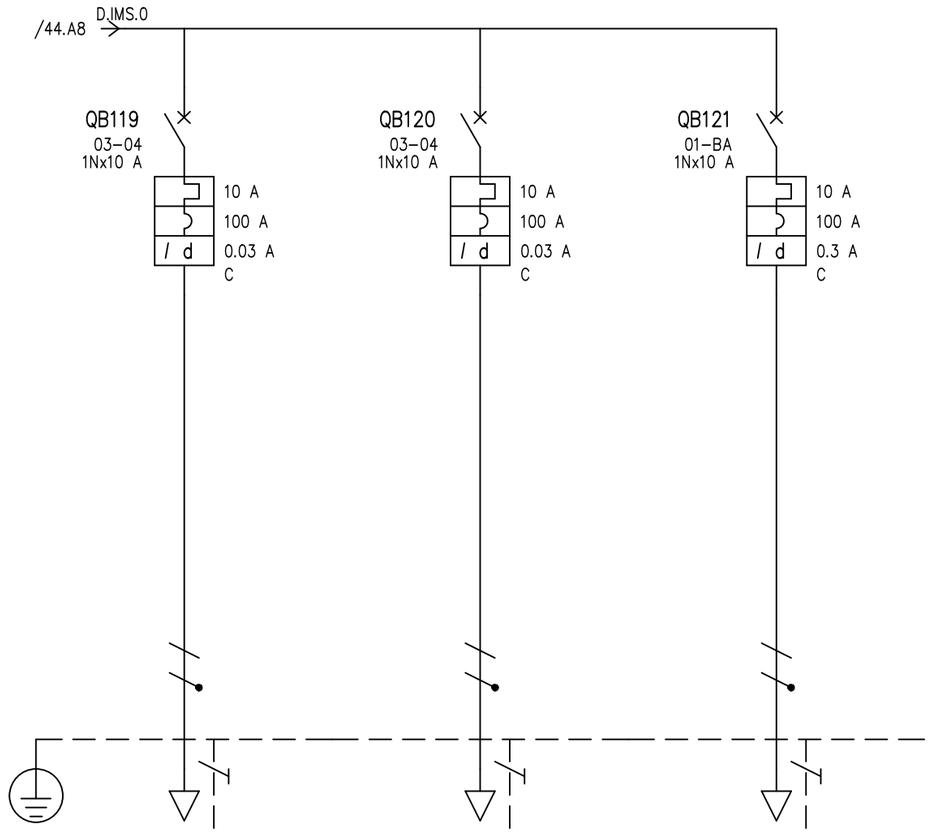

UTENZA	DENOMINAZIONE			ILLUMINAZIONE EM SX-A		ILLUMINAZIONE EM SX-B		QE-07 (tipico) B.A.									
	SIGLA			03-04		03-04		01-BA									
	TIPO	POTENZA TOT.	kVA	TT/L2-N	2.31	TT/L2-N	2.31	TT/L3-N	2.31								
	POTENZA kW	Ib	A	0.5	2.41	0.5	2.41	1.45	6.97								
	COEF. CONTEMP.	COS φ		1	0.9	1	0.9	1	0.9								
INTERRUTTORE O SEZIONATORE	COSTRUTTORE			BTICINO		BTICINO		BTICINO									
	TIPO			BTDIN 60 A 0.03 A		BTDIN 60 A 0.03 A		BTDIN 60 A 0.3 A									
	N.POLI	In	A	1N	10	1N	10	1N	10								
	Ith A	Idn A	TIPO DIFF.	10	0.03 Gen.	10	0.03 Gen.	10	0.3 Gen.								
	Im (o curva) A	Pdi	kA	100	10	100	10	100	10								
FUSIBILE	TIPO																
	CALIBRO		A														
CONTATTORE	TIPO																
	In A	Pn	kW														
RELE' TERMICO	TIPO																
	TARATURA		A														
LINEA DI POTENZA	TIPO CAVO			FS17 450/750V		FS17 450/750V		FG16H2M16 0,6/1 kV									
	FORMAZIONE			2x(1x1.5)+1G1.5		2x(1x1.5)+1G1.5		2x(1x1.5)+1G1.5									
	LUNGHEZZA		m	40		20		3									
	Iz		A	14.5		14.5		19									
	C.d.T. a In %	C.d.T. a Ib	%	6.22	1.2	3.72	0.599	1.63	0.278								
	Zk mΩ	Zs	mΩ	1156.1		626.4		179.2									
	Ik trifase/monof. kA	Ik1 fase/terra	kA	0.2		0.369		1.29									
	NUMERAZIONE MORSETTIERA																

				DATA				Ing. NICOLA PIAZZA		
				DISEG.				Merate		+PIANO PRIMO.QE-03SX
				VISTO						FOGLIO 45 DI 53
REV.	MODIFICA	DATA	FIRMA	APPR.		SOST. IL:	SOST. DA:	ORIGINE:		SEGUE 46

ZONA	PIANO PRIMO
QUADRO	QE-03DX
Potenza impiegata	6.54 kW
Caduta di tensione (Tot. Ib)	0.399 %
Corrente di guasto (Ikmax)	4.99 kA

				DATA				Ing. NICOLA PIAZZA Merate			
				DISEG.							+PIANO PRIMO.QE-03DX
				VISTO							FOGLIO 46 DI 53
REV.	MODIFICA	DATA	FIRMA	APPR.		SOST. IL:	SOST. DA:	ORIGINE:			SEGUE 47

Da zona	INTERRATO
Da quadro	QE-GENERALE
Tensione	400 V
Corrente Ikv max	4.99 kA
Cdt tot. a Ib	0.399 %
Cavo	FG16OH2M16 0,6/1 kV
Formazione	4x(1x4)+1G4
Lunghezza	6 m

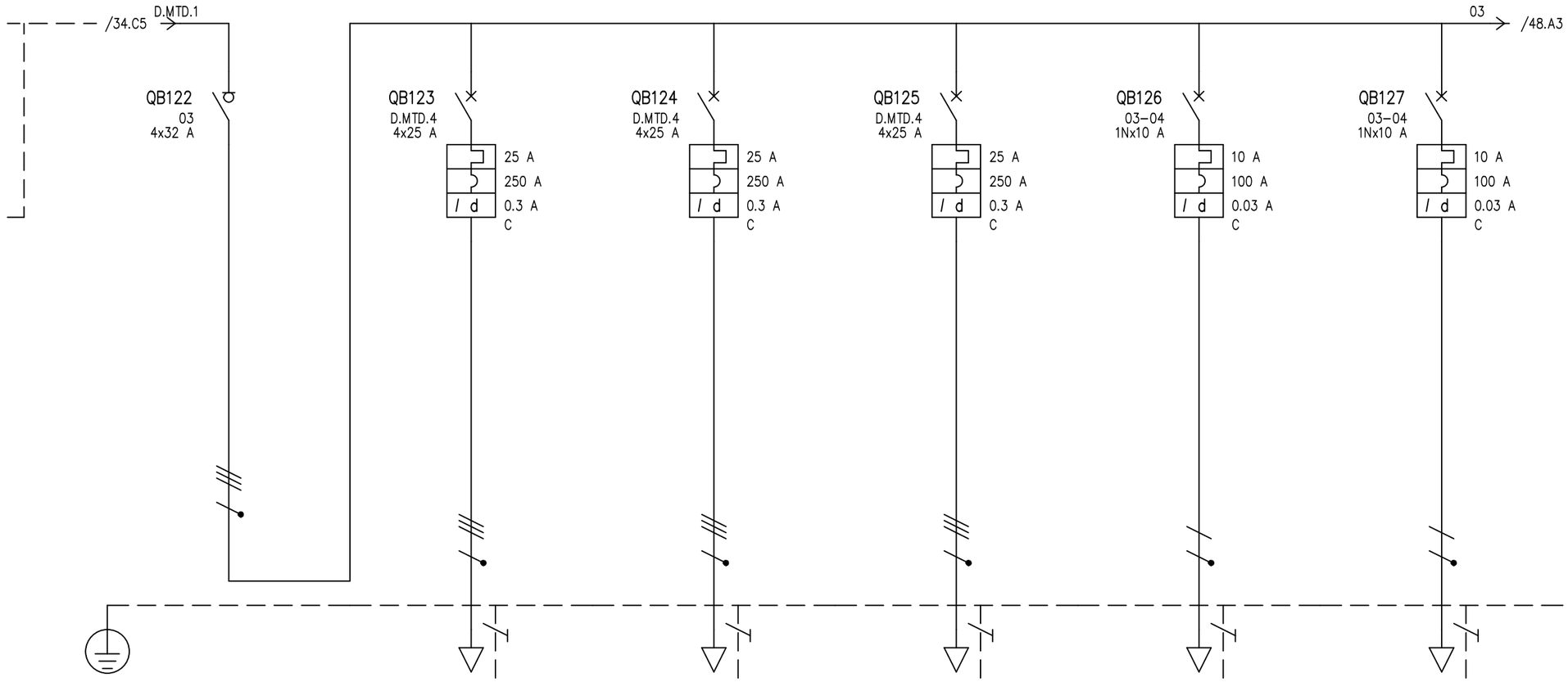

UTENZA	DENOMINAZIONE			QE-03DX QE P.1 DX		QE-09S (tipico) A.SINGOLE DX-A P.R.		QE-09S (tipico) A.SINGOLE DX-B P.R.		QE-09D AULE DOPPIE ALUNNI DX P.R.		ILLUMINAZIONE ORD. DX-A		ILLUMINAZIONE ORD. DX-B	
	SIGLA			03		D.MTD.4		D.MTD.4		D.MTD.4		03-04		03-04	
	TIPO	POTENZA TOT.	kVA	TT	11.1	TT	11.1	TT	11.1	TT	11.1	TT/L3-N	2.31	TT/L2-N	2.31
	POTENZA kW	Ib	A	6.54	10.8	5	8.02	5	8.02	8	12.8	0.45	2.16	0.45	2.16
	COEF. CONTEMP.	COS φ		0.3	0.9	1	0.9	1	0.9	1	0.9	1	0.9	1	0.9
INTERRUTTORE O SEZIONATORE	COSTRUTTORE			BTICINO		BTICINO		BTICINO		BTICINO		BTICINO		BTICINO	
	TIPO			Sez. acc. F74 32A		BTDIN 60 A 0.3 A		BTDIN 60 A 0.3 A		BTDIN 60 A 0.3 A		BTDIN 60 A 0.03 A		BTDIN 60 A 0.03 A	
	N.POLI	In	A	4	32	4	25	4	25	4	25	1N	10	1N	10
	Ith A	Idn A	TIPO DIFF.			25	0.3 Gen.	25	0.3 Gen.	25	0.3 Gen.	10	0.03 Gen.	10	0.03 Gen.
	Im (o curva) A	Pdi	kA			250	10	250	10	250	10	100	10	100	10
FUSIBILE	TIPO														
	CALIBRO		A												
CONTATTORE	TIPO														
	In A	Pn	kW												
RELE' TERMICO	TIPO														
	TARATURA		A												
LINEA DI POTENZA	TIPO CAVO					FS17 450/750V		FS17 450/750V		FS17 450/750V		FS17 450/750V		FS17 450/750V	
	FORMAZIONE					4x(1x4)+1G4		4x(1x4)+1G4		4x(1x4)+1G4		2x(1x1.5)+1G1.5		2x(1x1.5)+1G1.5	
	LUNGHEZZA		m			35		35		35		20		20	
	Iz		A			24		24		24		14.5		14.5	
	C.d.T. a In %	C.d.T. a Ib	%	1.22		2.53	0.655	2.53	0.655	2.53	1.05	3.72	0.539	3.72	0.539
	Zk mΩ	Zs	mΩ	46.3		216.2		216.2		216.2		626.4		626.4	
	Ik trifase/monof. kA	Ik1 fase/terra	kA	4.99		1.07		1.07		1.07		0.369		0.369	
	NUMERAZIONE MORSETTIERA														

REV.	MODIFICA	DATA	FIRMA

DATA
DISEG.
VISTO
APPR.
SOST. IL:
SOST. DA:
ORIGINE:

Ing. NICOLA PIAZZA
Merate

+PIANO PRIMO.QE-03DX

FOGLIO 47 DI 53
SEGUE 48

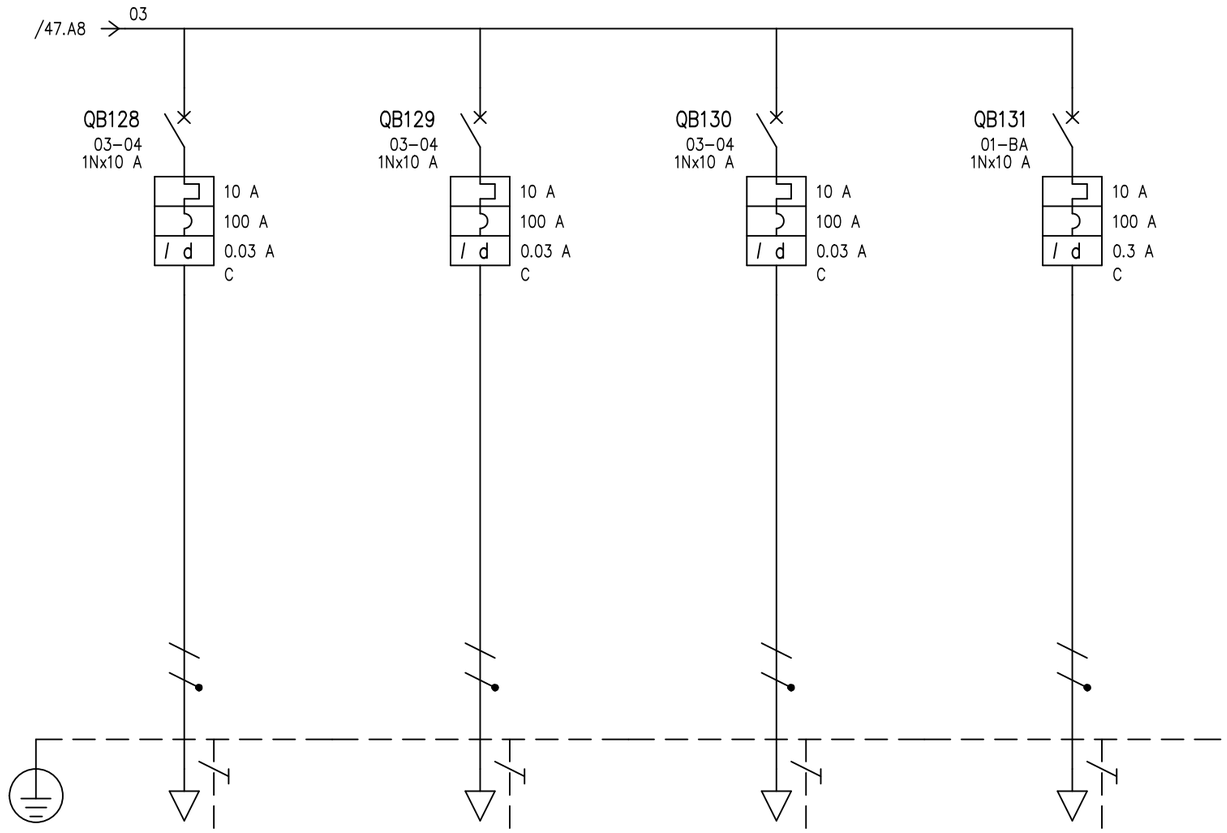

UTENZA	DENOMINAZIONE				ILLUMINAZIONE BAGNI- SCALE DX		ILLUMINAZIONE EM DX-A		ILLUMINAZIONE EM DX-B		QE-07 (tipico) B.A.								
	SIGLA				03-04		03-04		03-04		01-BA								
	TIPO		POTENZA TOT.	kVA	TT/L2-N	2.31	TT/L3-N	2.31	TT/L3-N	2.31	TT/L1-N	2.31							
	POTENZA	kW	Ib	A	0.45	2.16	0.5	2.41	0.5	2.41	1.45	6.97							
	COEF. CONTEMP.		COS φ		1	0.9	1	0.9	1	0.9	1	0.9							
INTERRUTTORE O SEZIONATORE	COSTRUTTORE				BTICINO		BTICINO		BTICINO		BTICINO								
	TIPO				BTDIN 60 A 0.03 A		BTDIN 60 A 0.03 A		BTDIN 60 A 0.03 A		BTDIN 60 A 0.3 A								
	N.POLI		In	A	1N	10	1N	10	1N	10	1N	10							
	Ith	A	Idn	A	TIPO DIFF.	10	0.03	Gen.	10	0.03	Gen.	10	0.03	Gen.	10	0.3	Gen.		
	Im (o curva)	A	Pdi	kA	100	10	100	10	100	10	100	10							
FUSIBILE	TIPO																		
	CALIBRO			A															
CONTATTORE	TIPO																		
	In	A	Pn	kW															
RELE' TERMICO	TIPO																		
	TARATURA			A															
LINEA DI POTENZA	TIPO CAVO				FS17 450/750V		FS17 450/750V		FS17 450/750V		FG16H2M16 0,6/1 kV								
	FORMAZIONE				2x(1x1.5)+1G1.5		2x(1x1.5)+1G1.5		2x(1x1.5)+1G1.5		2x(1x1.5)+1G1.5								
	LUNGHEZZA			m	20		40		20		3								
	Iz			A	14.5		14.5		14.5		19								
	C.d.T. a In	%	C.d.T. a Ib	%	3.72	0.539	6.22	1.2	3.72	0.599	1.62	0.278							
	Zk	mΩ	Zs	mΩ	626.4		1156.1		626.4		179.2								
	Ik trifase/monof.	kA	Ik1 fase/terra	kA	0.369		0.2		0.369		1.29								
	NUMERAZIONE MORSETTIERA																		

REV.	MODIFICA	DATA	FIRMA

DATA
DISEG.
VISTO
APPR.
SOST. IL:
SOST. DA:
ORIGINE:

Ing. NICOLA PIAZZA
Merate

+PIANO PRIMO.QE-03DX

FOGLIO 48 DI 53
SEGUE 49

ZONA	PIANO SECONDO
QUADRO	QE-04SX
Potenza impiegata	14.4 kW
Caduta di tensione (Tot. Ib)	0.816 %
Corrente di guasto (Ikmax)	3.56 kA

				DATA				Ing. NICOLA PIAZZA Merate			
				DISEG.							+PIANO SECONDO.QE-04SX
				VISTO							FOGLIO 49 DI 53
REV.	MODIFICA	DATA	FIRMA	APPR.		SOST. IL:	SOST. DA:	ORIGINE:			SEGUE 50

Da zona	INTERRATO
Da quadro	QE-GENERALE
Tensione	400 V
Corrente Ikv max	3.56 kA
Cdt tot. a Ib	0.816 %
Cavo	FG16OH2M16 0,6/1 kV
Formazione	4x(1x4)+1G4
Lunghezza	10 m

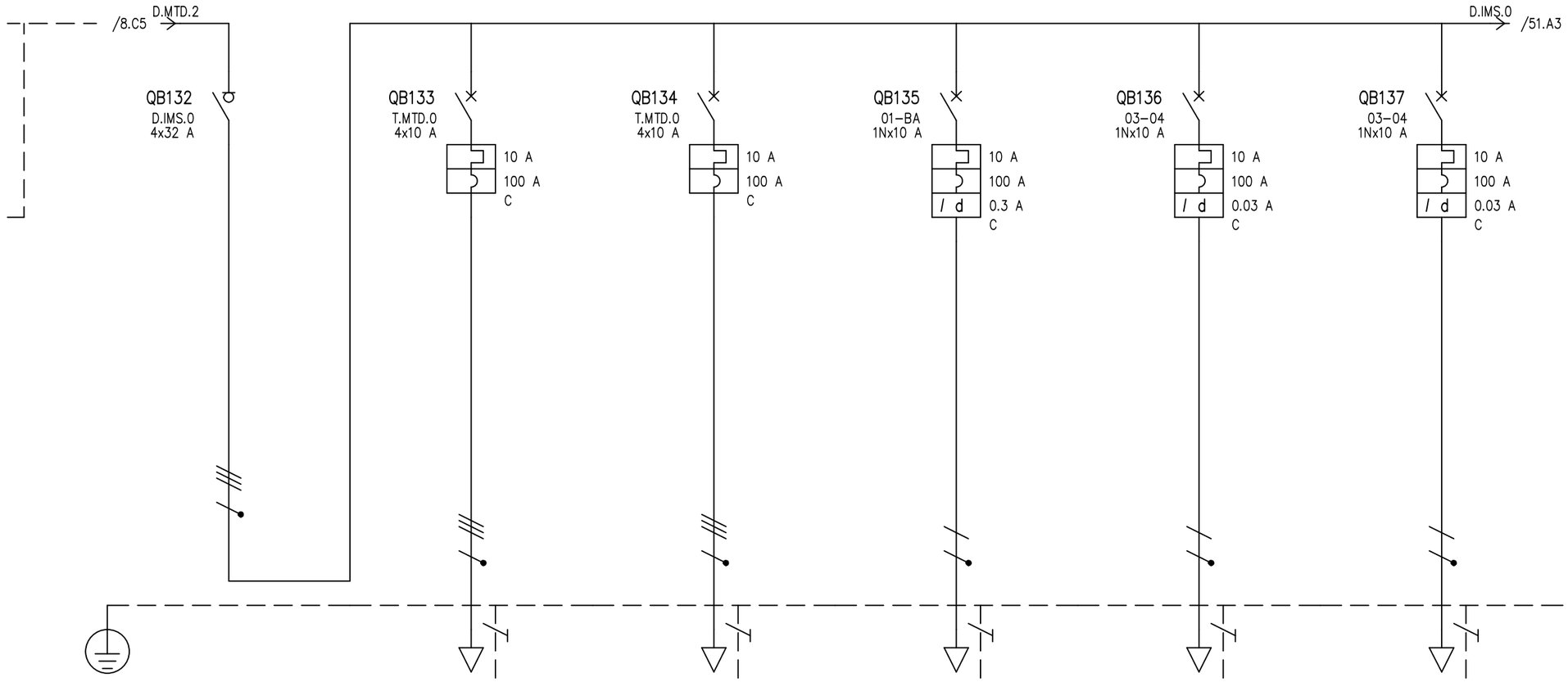

UTENZA	DENOMINAZIONE				SEZIONATORE		QE-09 AULE ALUNNI SX-B P.1		QE-09 AULE ALUNNI SX-A P.1		QE-07 BA (tipico)		ILLUMINAZIONE ORD. SX-B		ILLUMINAZIONE ORD. SX-A	
	SIGLA				D.IMS.0		T.MTD.0		T.MTD.0		01-BA		03-04		03-04	
	TIPO	POTENZA TOT.	kVA		TT	17.3	TT	6.93	TT	6.93	TT/L1-N	2.31	TT/L2-N	2.31	TT/L2-N	2.31
	POTENZA	kW	Ib	A	14.4	23.4	5	8.02	5	8.02	1.03	4.95	0.45	2.16	0.45	2.16
	COEF. CONTEMP.		COS φ		1	0.9	1	0.9	1	0.9	1	0.9	1	0.9	1	0.9
INTERRUTTORE O SEZIONATORE	COSTRUTTORE				BTICINO		BTICINO		BTICINO		BTICINO		BTICINO		BTICINO	
	TIPO				Sez. acc. F74 32A		BTDIN 60-C		BTDIN 60-C		BTDIN 60 A 0.3 A		BTDIN 60 A 0.03 A		BTDIN 60 A 0.03 A	
	N.POLI	In	A		4	32	4	10	4	10	1N	10	1N	10	1N	10
	Ith A	Idn A	TIPO DIFF.				10		10		10	0.3 Gen.	10	0.03 Gen.	10	0.03 Gen.
	Im (o curva) A	Pdi	kA				100	10	100	10	100	10	100	10	100	10
FUSIBILE	TIPO															
	CALIBRO		A													
CONTATTORE	TIPO															
	In A	Pn	kW													
RELE' TERMICO	TIPO															
	TARATURA		A													
LINEA DI POTENZA	TIPO CAVO						FS17 450/750V		FS17 450/750V		FG16H2M16 0,6/1 kV		FS17 450/750V		FS17 450/750V	
	FORMAZIONE						4x(1x4)+1G4		4x(1x4)+1G4		2x(1x1.5)+1G1.5		2x(1x1.5)+1G1.5		2x(1x1.5)+1G1.5	
	LUNGHEZZA		m				25		45		3		20		20	
	Iz		A				24		24		19		14.5		14.5	
	C.d.T. a In %	C.d.T. a Ib	%		1.61		2.19	0.468	2.66	0.842	2.01	0.197	4.1	0.539	4.1	0.539
	Zk mΩ	Zs	mΩ		65		186.7		285.1		217.9		665.8		665.8	
	Ik trifase/monof. kA	Ik1 fase/terra	kA		3.56		1.24		0.81		1.06		0.347		0.347	
	NUMERAZIONE MORSETTIERA															

				DATA			Ing. NICOLA PIAZZA		
				DISEG.			Merate		+PIANO SECONDO.QE-04SX
				VISTO					FOGLIO 50 DI 53
REV.	MODIFICA	DATA	FIRMA	APPR.		SOST. IL:	SOST. DA:	ORIGINE:	SEGUE 51

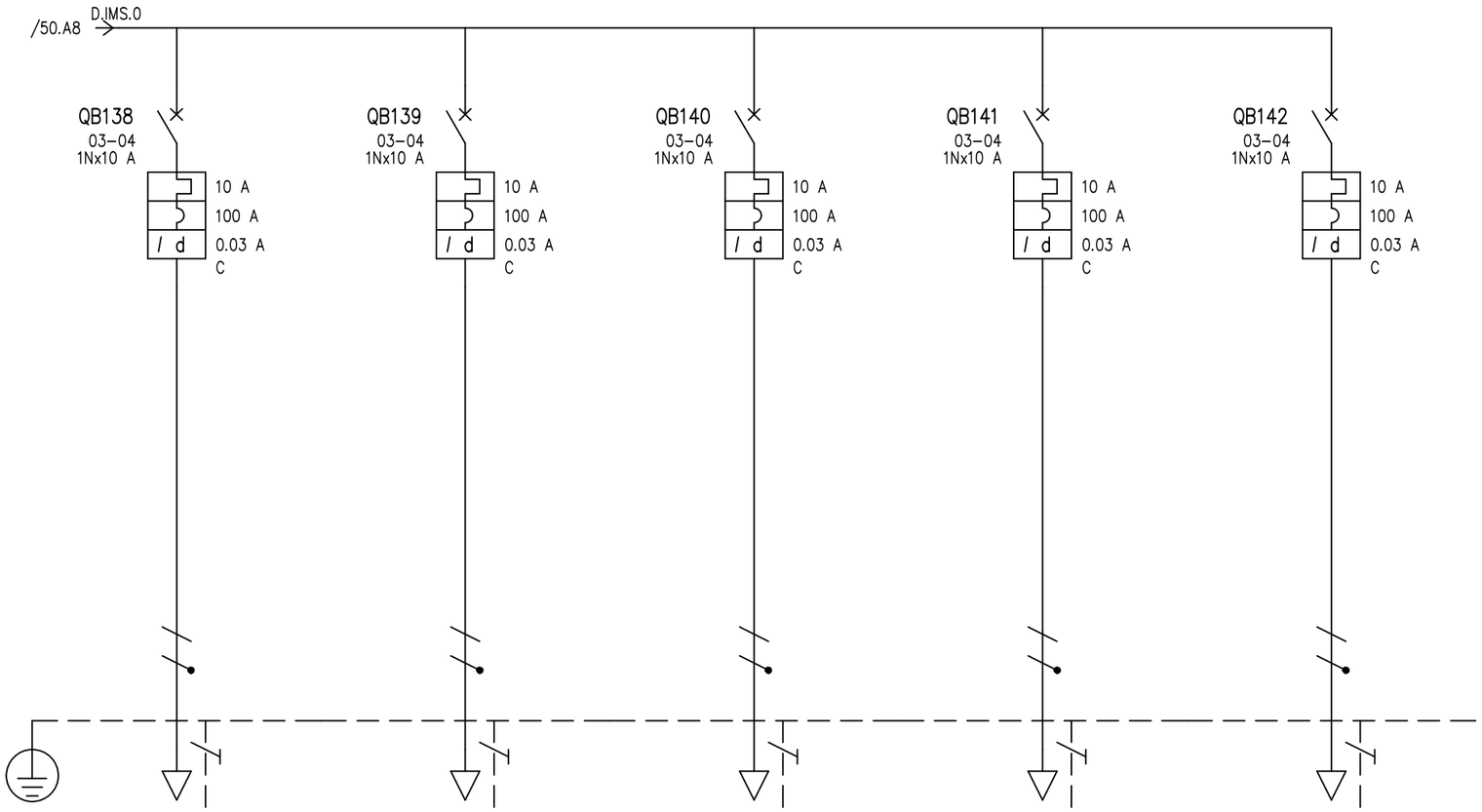

UTENZA	DENOMINAZIONE			ILLUMINAZIONE BAGNI- SCALE SX		ILLUMINAZIONE EM SX-B		ILLUMINAZIONE EM SX-A		ILLUMINAZIONE EM BAGNI-SCALE SX-B		ILLUMINAZIONE EM BAGNI-SCALE SX-A					
	SIGLA			03-04		03-04		03-04		03-04		03-04					
	TIPO	POTENZA TOT.	kVA	TT/L2-N	2.31	TT/L3-N	2.31	TT/L3-N	2.31	TT/L1-N	2.31	TT/L3-N	2.31				
	POTENZA kW	Ib	A	0.45	2.16	0.5	2.41	0.5	2.41	0.5	2.41	0.5	2.41				
	COEF. CONTEMP.	COS φ		1	0.9	1	0.9	1	0.9	1	0.9	1	0.9				
INTERRUTTORE O SEZIONATORE	COSTRUTTORE			BTICINO		BTICINO		BTICINO		BTICINO		BTICINO					
	TIPO			BTDIN 60 A 0.03 A		BTDIN 60 A 0.03 A		BTDIN 60 A 0.03 A		BTDIN 60 A 0.03 A		BTDIN 60 A 0.03 A					
	N.POLI	In	A	1N	10	1N	10	1N	10	1N	10	1N	10				
	Ith A	Idn A	TIPO DIFF.	10	0.03 Gen.	10	0.03 Gen.	10	0.03 Gen.	10	0.03 Gen.	10	0.03 Gen.				
	Im (o curva) A	Pdi	kA	100	10	100	10	100	10	100	10	100	10				
FUSIBILE	TIPO																
	CALIBRO		A														
CONTATTORE	TIPO																
	In A	Pn	kW														
RELE' TERMICO	TIPO																
	TARATURA		A														
LINEA DI POTENZA	TIPO CAVO			FS17 450/750V		FS17 450/750V		FS17 450/750V		FS17 450/750V		FS17 450/750V					
	FORMAZIONE			2x(1x1.5)+1G1.5		2x(1x1.5)+1G1.5		2x(1x1.5)+1G1.5		2x(1x1.5)+1G1.5		2x(1x1.5)+1G1.5					
	LUNGHEZZA		m	20		20		40		20		40					
	Iz		A	14.5		14.5		14.5		14.5		14.5					
	C.d.T. a In %	C.d.T. a Ib	%	4.1	0.539	4.1	0.599	6.61	1.2	4.1	0.599	6.61	1.2				
	Zk mΩ	Zs	mΩ	665.8		665.8		1195.5		665.8		1195.5					
	Ik trifase/monof. kA	Ik1 fase/terra	kA	0.347		0.347		0.193		0.347		0.193					
	NUMERAZIONE MORSETTIERA																

				DATA				Ing. NICOLA PIAZZA		
				DISEG.				Merate		+PIANO SECONDO.QE-04SX
				VISTO						FOGLIO 51 DI 53
REV.	MODIFICA	DATA	FIRMA	APPR.		SOST. IL:	SOST. DA:	ORIGINE:		SEGUE 52

ZONA	PIANO RIALZATO
QUADRO	QE-07BA
Potenza impiegata	1.45 kW
Caduta di tensione (Tot. Ib)	0.493 %
Corrente di guasto (Ikmax)	1.89 kA

Da zona	INTERRATO
Da quadro	QE-GENERALE
Tensione	231 V
Corrente Ikv max	1.89 kA
Cdt tot. a Ib	0.493 %
Cavo	FG16H2M16 0,6/1 kV
Formazione	2x(1x1.5)+1G1.5
Lunghezza	3 m

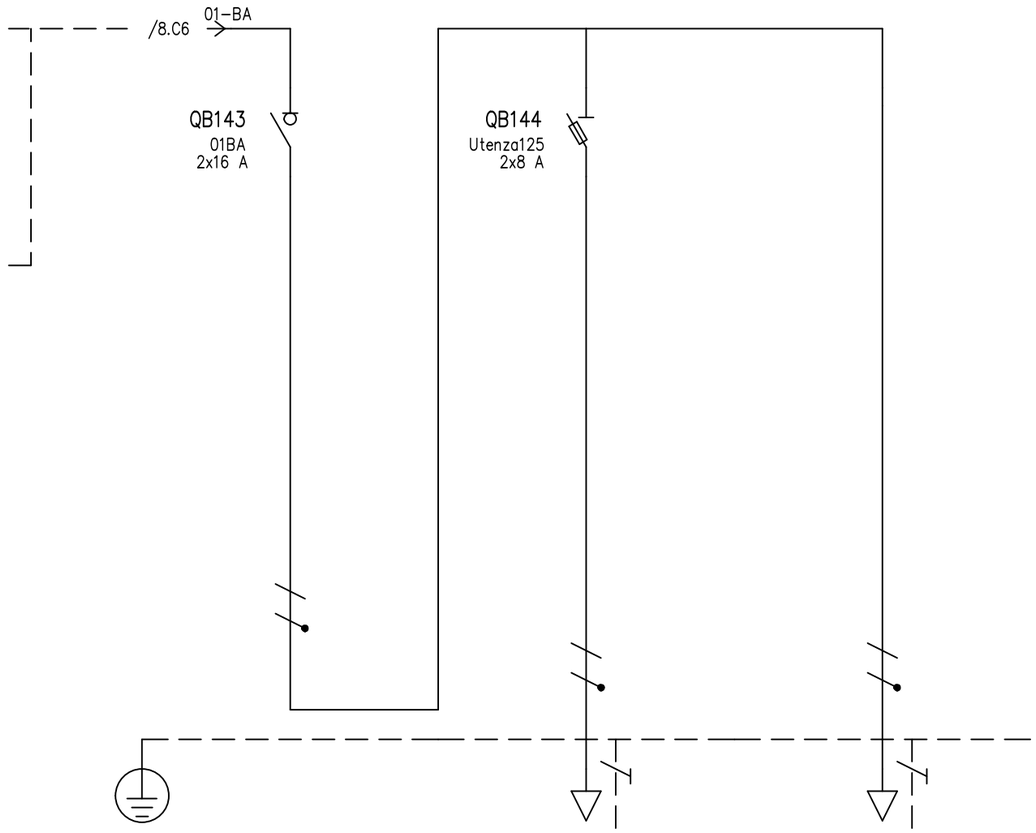

UTENZA	DENOMINAZIONE			BUILDING AUTOMATION		TRAFO ALIMENTAZIONE BA		PRESA DI SERVIZIO 10A									
	SIGLA			01BA		Utenza125		Utenza126									
	TIPO	POTENZA TOT.	kVA	TT/L1-N	2.31	TT/L1-N	2.31	TT/L1-N	2.31								
	POTENZA kW	Ib	A	1.45	6.97	0.45	2.16	1	4.81								
	COEF. CONTEMP.	COS φ		1	0.9	1	0.9	1	0.9								
INTERRUTTORE O SEZIONATORE	COSTRUTTORE			BTICINO		BTICINO											
	TIPO			Sez. acc. F72 16A		BTDIN PF 20A											
	N.POLI	In	A	2	16	2	20										
	Ith A	Idn A	TIPO DIFF.														
	Im (o curva) A	Pdi	kA				120										
FUSIBILE	TIPO					CH 8 gG 8A											
	CALIBRO		A			8											
CONTATTORE	TIPO																
	In A	Pn	kW														
RELE' TERMICO	TIPO																
	TARATURA		A														
LINEA DI POTENZA	TIPO CAVO					FS17 450/750V		FS17 450/750V									
	FORMAZIONE					2x(1x1.5)+1G1.5		2x(1x1.5)+1G1.5									
	LUNGHEZZA		m			1		1									
	Iz		A			14.5		14.5									
	C.d.T. a In %	C.d.T. a Ib	%	1.37		1.49	0.027	1.49	0.06								
	Zk mΩ	Zs	mΩ	122.3		147.5		147.5									
	Ik trifase/monof. kA	Ik1 fase/terra	kA	1.89		1.57		1.57									
	NUMERAZIONE MORSETTIERA																

				DATA			Ing. NICOLA PIAZZA			
				DISEG.			Merate			+PIANO RIALZATO.QE-07BA
				VISTO						FOGLIO 53 DI 53
REV.	MODIFICA	DATA	FIRMA	APPR.		SOST. IL:	SOST. DA:	ORIGINE:		SEGUE