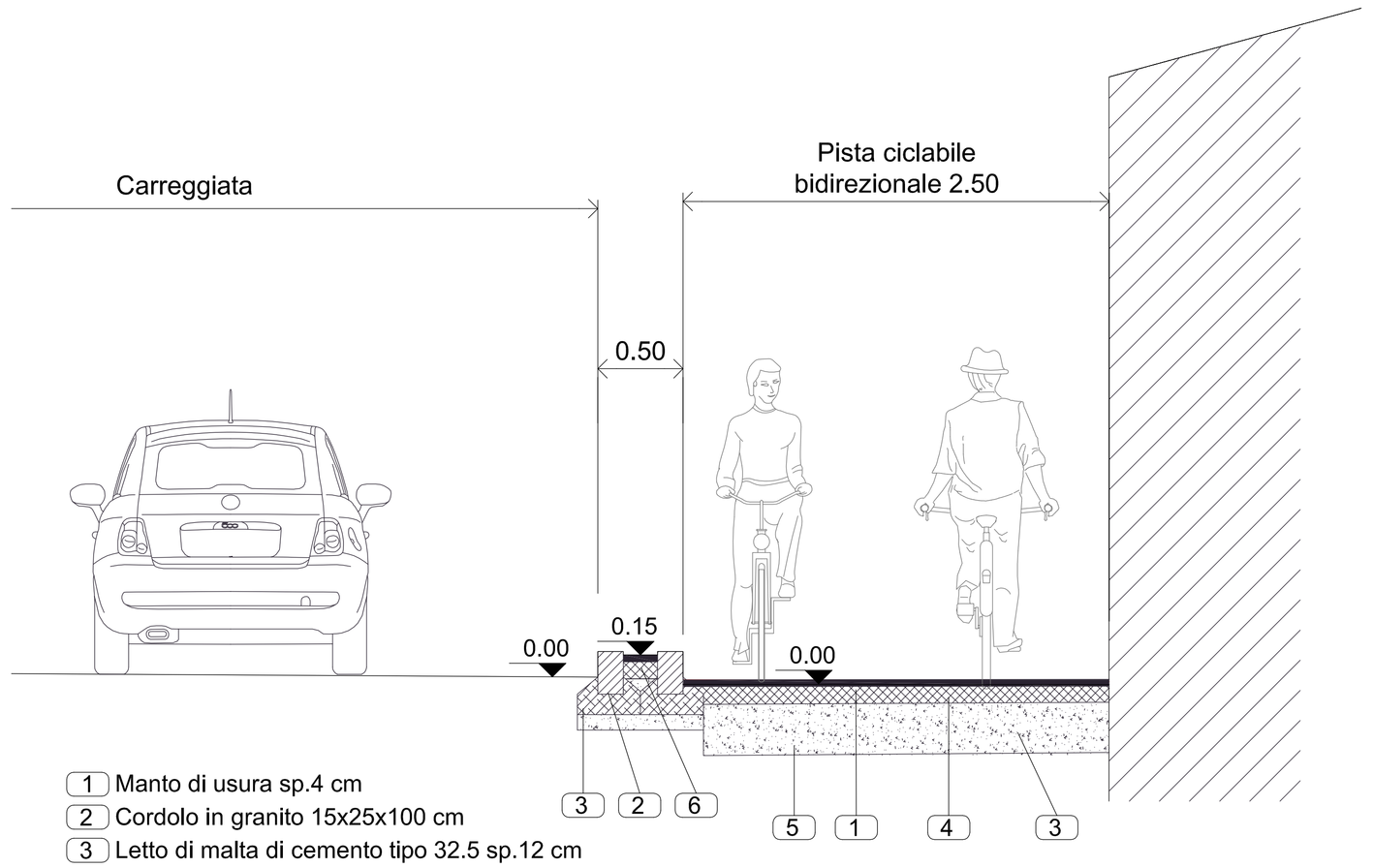

1 Manto di usura sp.4 cm
2 Cordolo in granito 15x25x100 cm
3 Letto di malta di cemento tipo 32.5 sp.12 cm
4 Tout venant
5 Fondazione in misto granulare stabilizzato sp. 30 cm
6 Formazione di massetto in cls Rck>=15 N/mm2 sp.10 cm
con rete di acciaio a maglie elettrosaldate 20x20 cm tipo B450C

PARTICOLARE COSTRUTTIVO DEL DOPPIO CORDOLO DI SEPARAZIONE CICLABILE/CARREGGIATA STRADALE

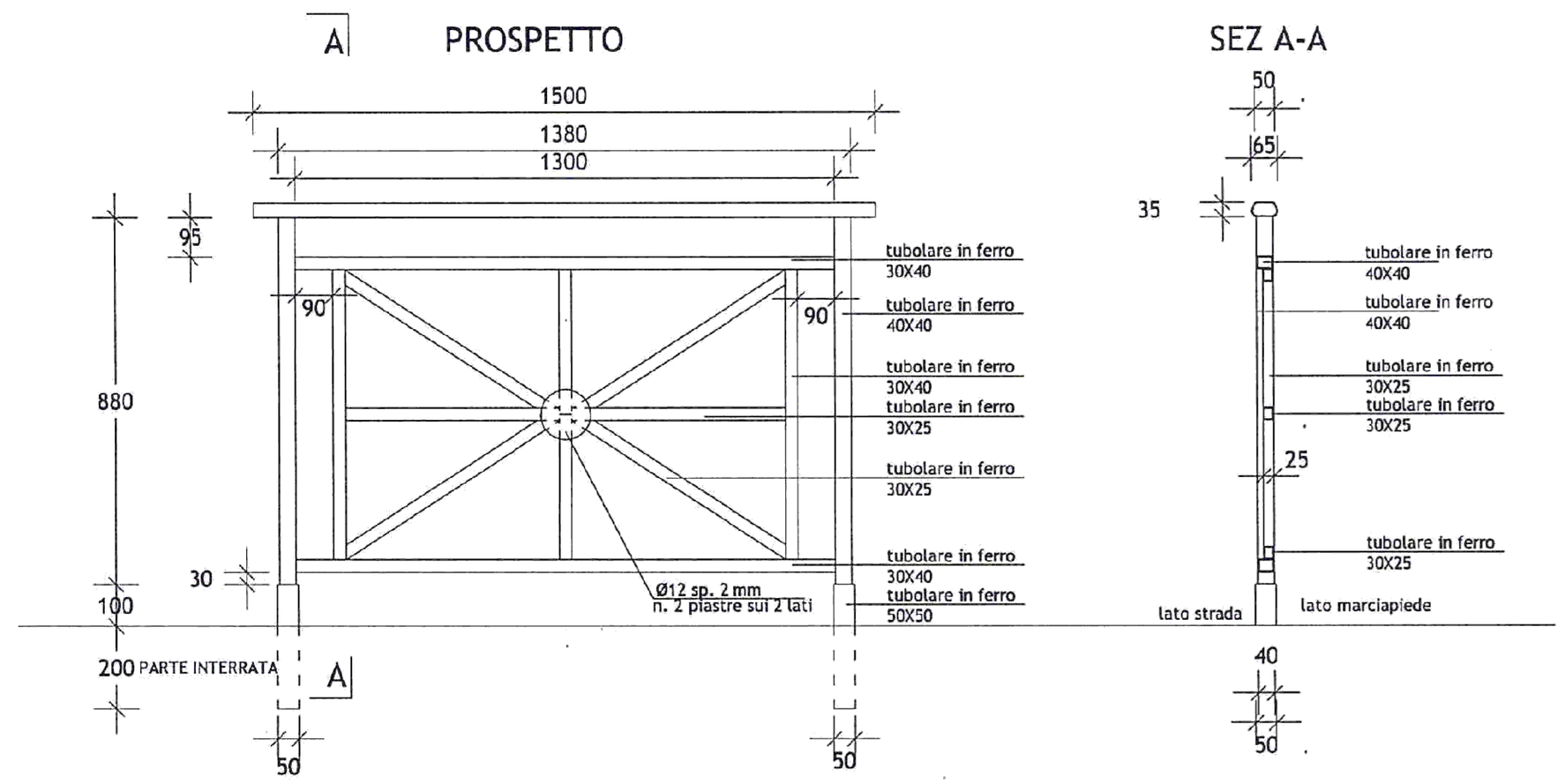

PARTICOLARE COSTRUTTIVO TRANSENNA

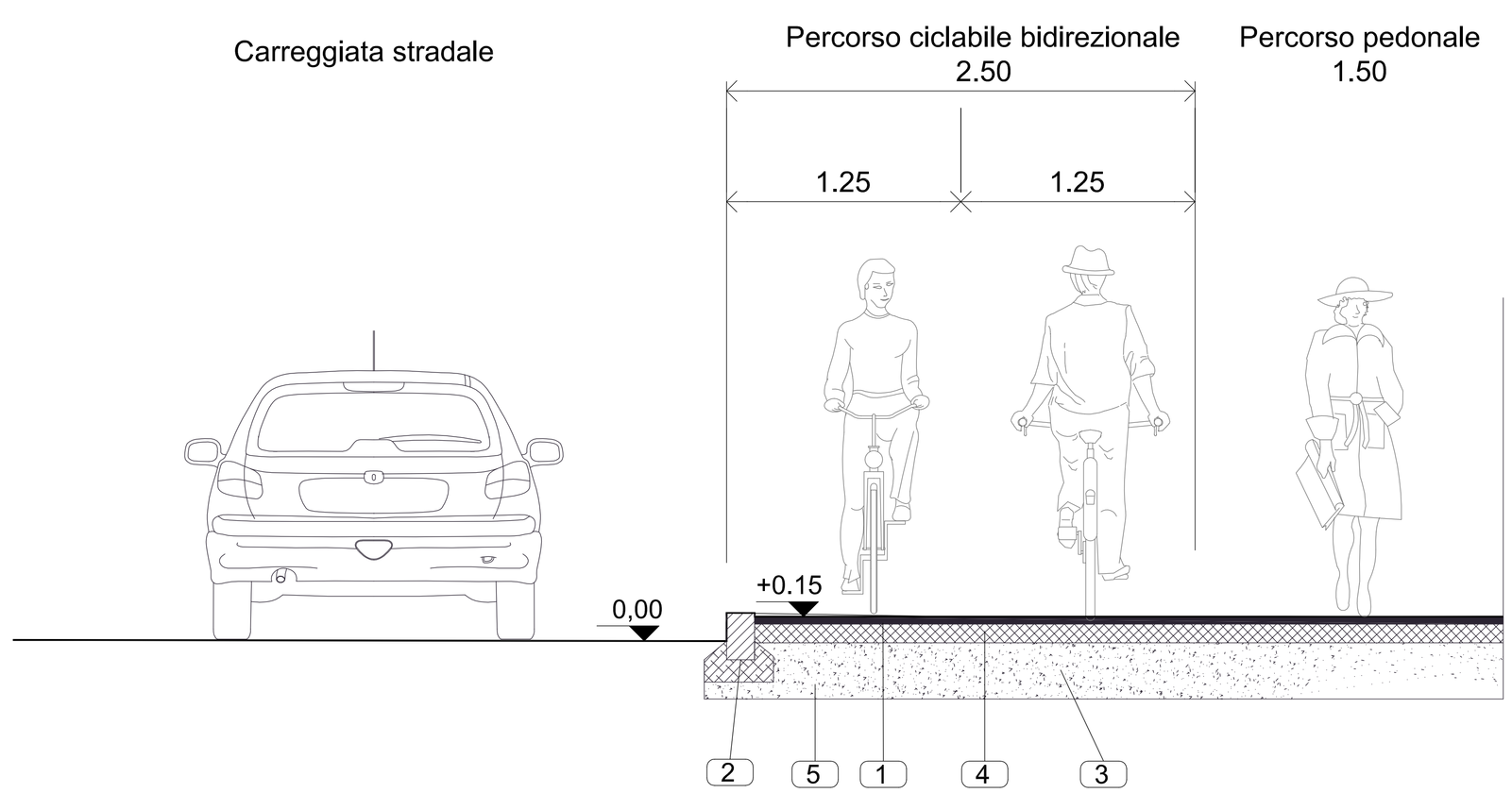

1 Manto di usura sp.4 cm
2 Cordolo in cls 15x25x100 cm
3 Letto di malta di cemento tipo 32.5 sp.12 cm
4 Formazione di massetto in cls Rck>=15 N/mm2 sp.10 cm
5 Fondazione in misto granulare stabilizzato sp. 30 cm

PARTICOLARE COSTRUTTIVO MARCIAPIEDE CICLABILE

Settore Mobilità, Viabilità, Reti
Servizio Mobilità
Ufficio Mobilità e Trasporti

TAV.n.
B.06.01

Data:
dicembre 2018

Il Disegnatore
arch. Donatella Beretta

PROGETTO DEFINITIVO/ESECUTIVO

MO.BI.SCUO.LA MOnza in BIci a SCUOla e al LAvoro

REALIZZAZIONE PISTA CICLABILE VIA BORGAZZI E ADEGUAMENTO NORMATIVO - Lotto I
PARTICOLARI COSTRUTTIVI

Scala di rappresentazione
1: 200

I Progettisti
Arch. Donatella BERETTA
Geom. Sara ZANOTTA

Il Responsabile del Procedimento
Ing. Jonathan MONTI

Revisione:

questo documento non potrà essere copiato, riprodotto o altrimenti pubblicato in tutto o in parte senza il consenso scritto dell'Amministrazione Comunale (legge 22 aprile 1941, n.633 – art 2575 e segg. c.c.)