PLANIMETRIA AREA INTERVENTO

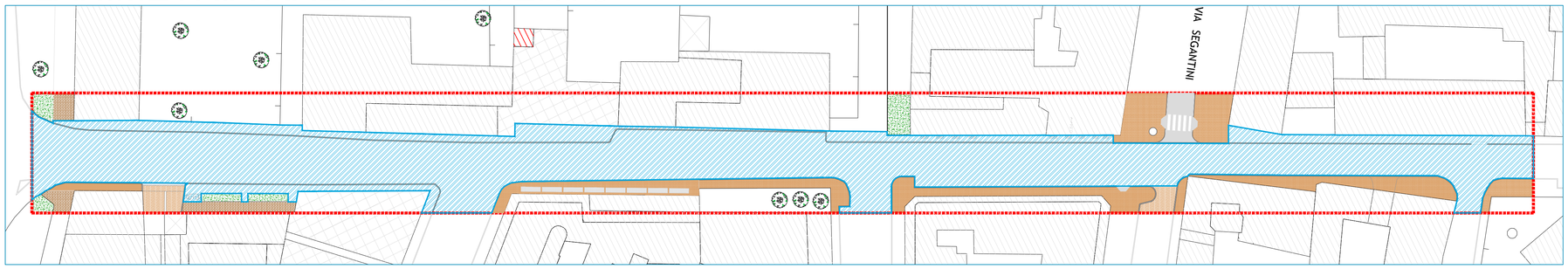

Area d'intervento

SEZIONE SOVRAPPOSIZIONI

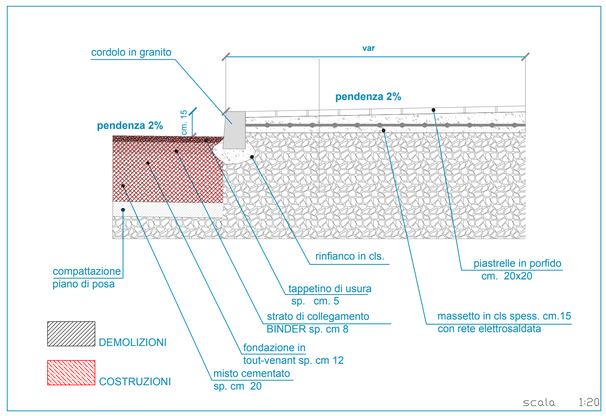

SCHEMA CALCOLI SUPERFICI E LUNGHEZZE

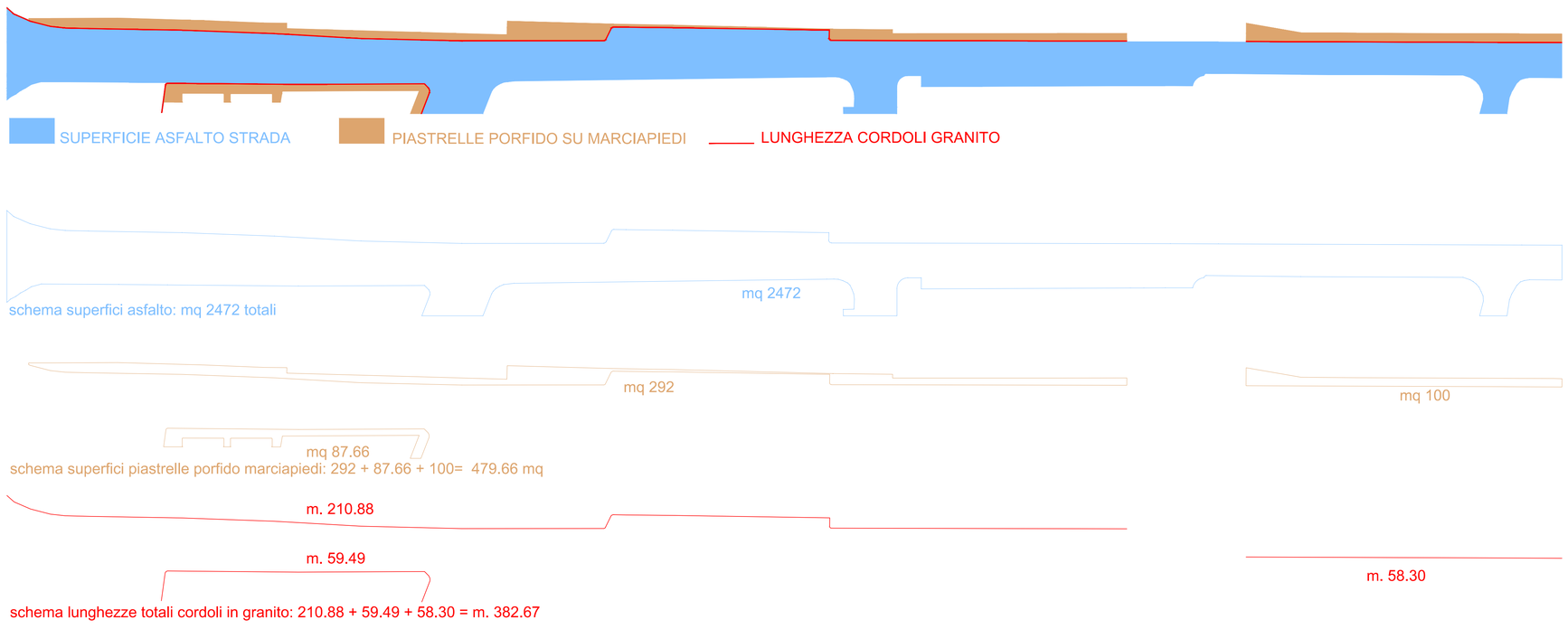

PARTICOLARE TRANSENNA

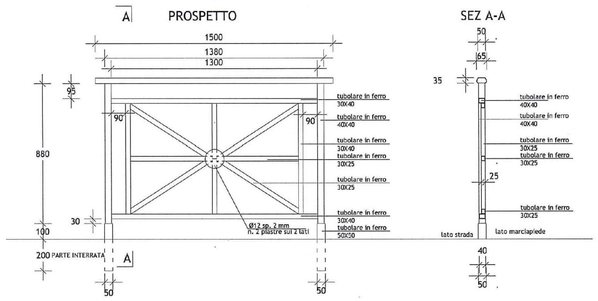

FOTO

SCHEMA QUOTE

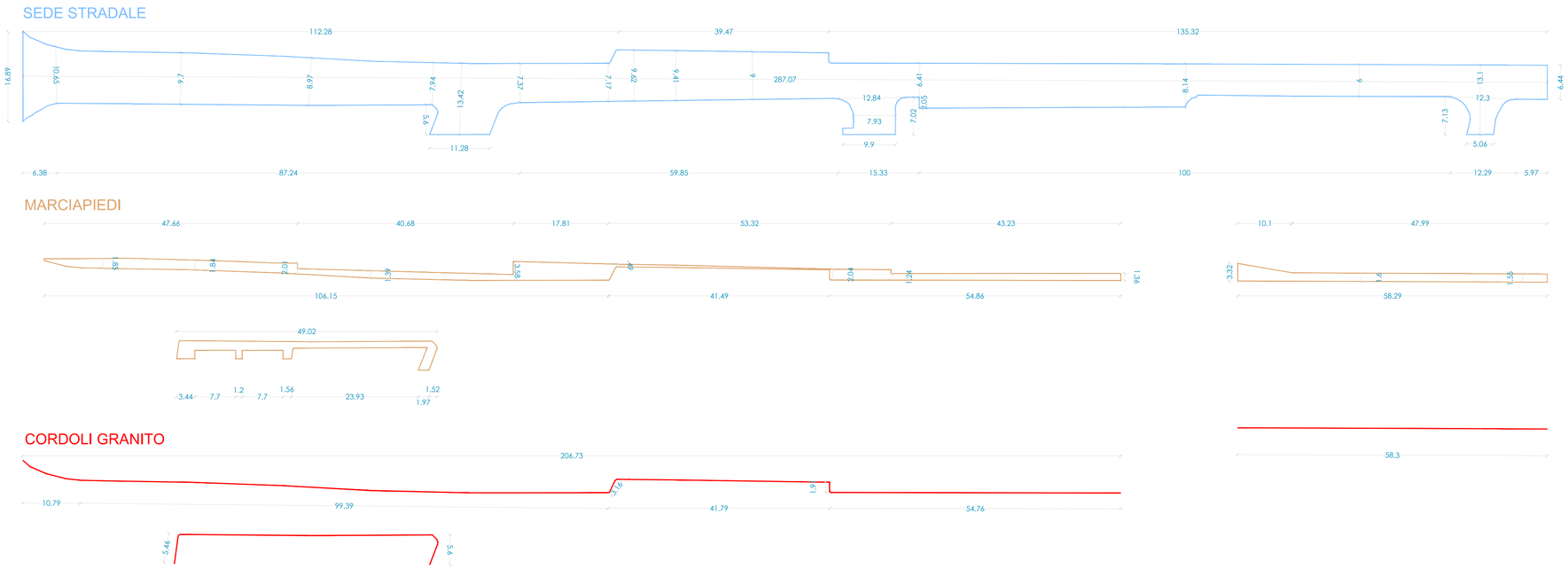

LA SEGNALETICA VERTICALE VERRA' MANTENUTA E/O RIMOSSA E/O INTEGRATA SU INDICAZIONE DELLA D.L. A CARICO E SPESE DELL'IMPRESA APPALTATRICE. I NUOVI CARTELLI SEGNALETICI , DI QUALSIASI FORMA E DIMENSIONE DOVRANNO AVERE SUPPORTO IN ALLUMINIO ESTRUSO E PELLICOLA RIFRANGENTE HIG CLASSE 2, PALO IN ACCIAIO ZINCATO DIAMETRO MM. 60 CON RELATIVA FONDAZIONE, ALTEZZA FINO A M. 4.

SEGNALETICA ORIZZONTALE IN COLATO ESEGUITA CON PRODOTTI PERMANENTI RIFRANGENTI, ANTISDRUCCIOLEVOLI NEI COLORI PREVISTI DAL CODICE DELLA STRADA, CON GARANZIA DI PERFETTA EFFICENZA DI TRE ANNI.

LAVORAZIONI PER TUTTI CHIUSINI DI QUALSIASI FORMA E DIMENSIONE, GRIGLIE E SARACINESCHE: RIMOZIONE DEL TELAIO, FORMAZIONE DEL NUOVO PIANO DI POSA, POSA DEL TELAIO E DEL COPERCHIO, SIGILLATURA PERIMETRALE CON MALTA PER RIPRISTINI STRUTTURALI FIBRORINFORZATA, REOPLASTICA TIXOTROPICA E ANTIRITIRO.

Le misure devono essere sempre verificate sul posto. Non rilevare mai le misure in scala sui disegni. L'impresa dovrà verificare la corrispondenza dei disegni rispetto allo stato reale, ed all'occorrenza dovrà modificare ed adattare le misure e pendenze in loco concordando con la D.L. il metodo più opportuno, senza che ciò costituisca in nessun caso incremento di prezzo. A tal proposito per le pendenze, mantenere e raccordare le esistenti controllando che le stesse siano adeguate al deflusso delle acque. L'impresa dovrà eseguire, a proprio carico, i disegni di officina e di cantiere, concordandone con la D.L. i dettagli. Caratteristiche dei materiali vedasi descrizione di capitolato ed elenco prezzi. Tutti i tipi di materiale e relative colorazioni sono a scelta della D.L. su base di campionatura da parte dell'appaltatore.

COMUNE DI MONZA

Settore Mobilità, Viabilità, Reti
Ufficio Riqualificazioni Urbane e Interventi Straordinari

MANUTENZIONE STRAORDINARIA MANTI STRADALI VIABILITA' PRINCIPALE

Progetto Definitivo - Esecutivo

VIA MANZONI

Schema quote / misure. Particolare costruttivo transenna
Sezione sovrapposizioni

Il Responsabile del Procedimento geom. Luciano Lanzani	Il Progettista arch. Massimo Alcamo geom. Cinzia Manzoni	

disegno n. **2**

MARZO 2018

disegnatore
Arch. Massimo Alcamo

scala 1:200
scala 1:20

aggiornamenti
.....