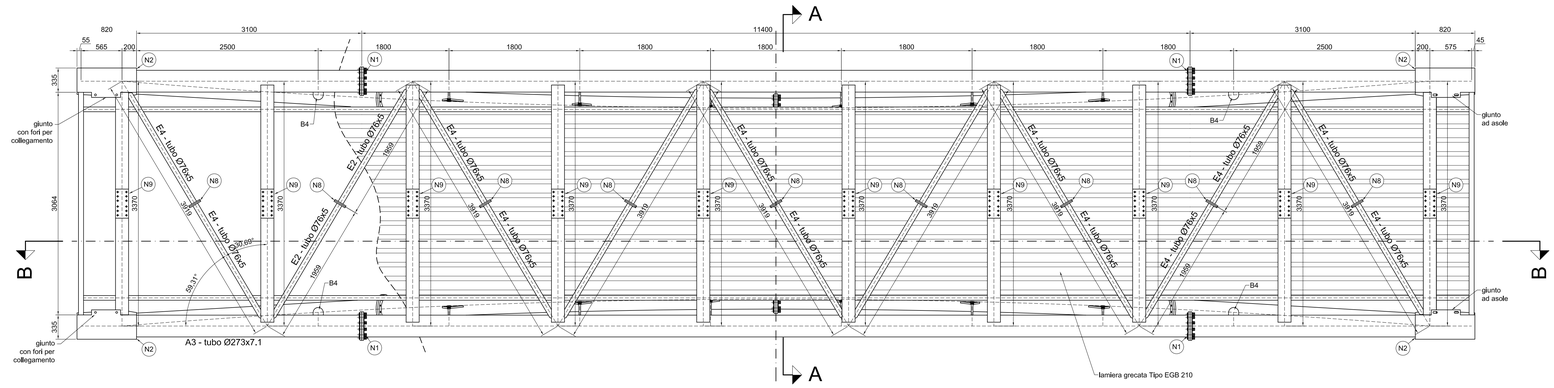

Scala 1:30

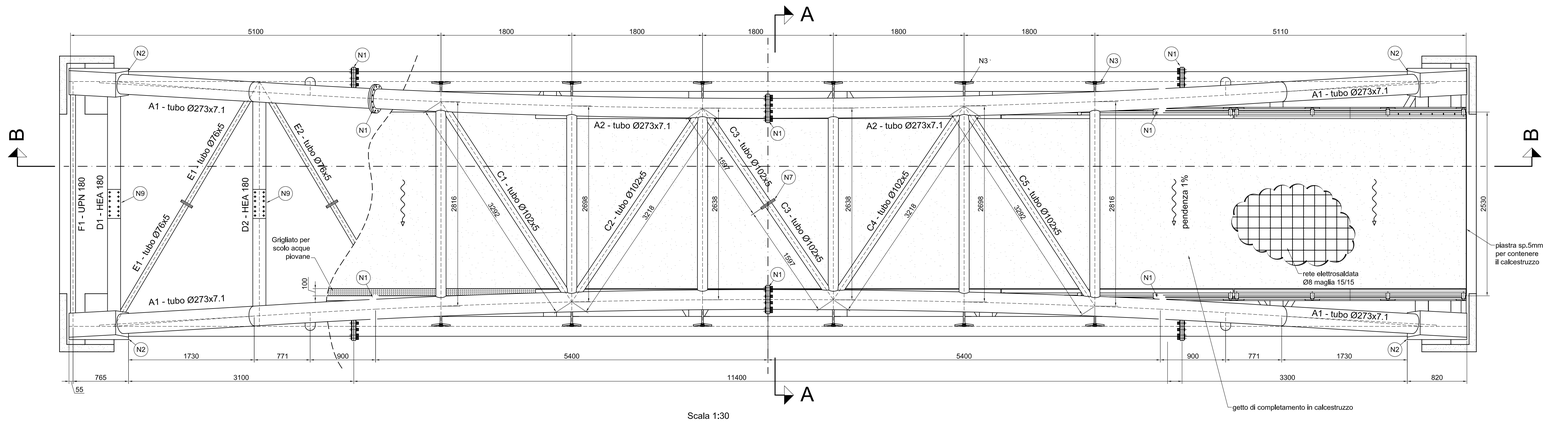

Scala 1:30

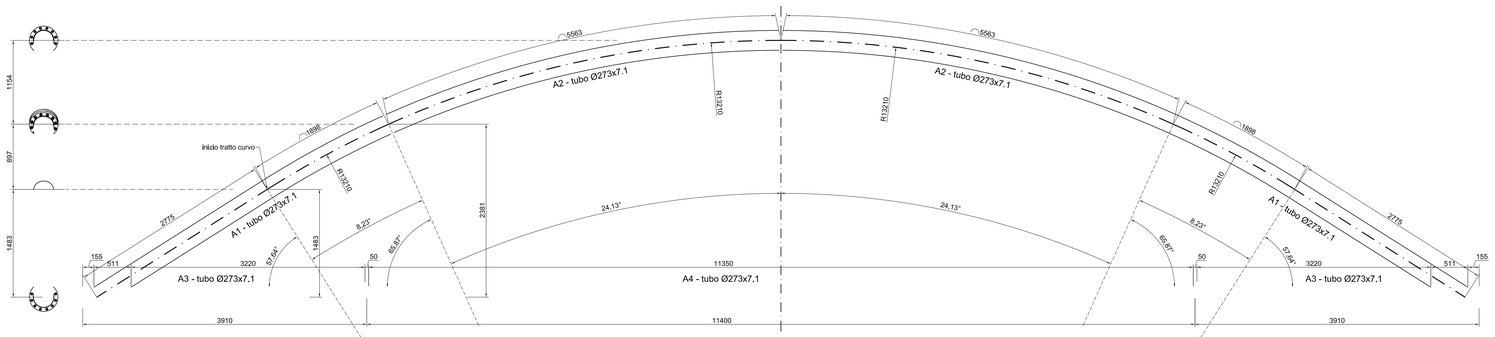

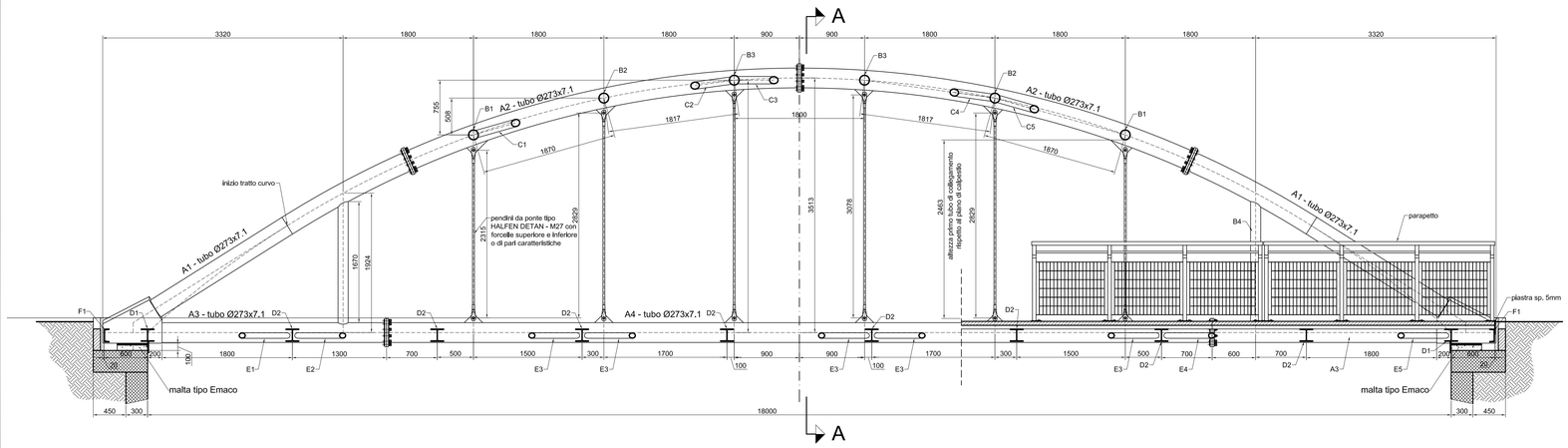

SEZIONE B - B
Scala 1:30

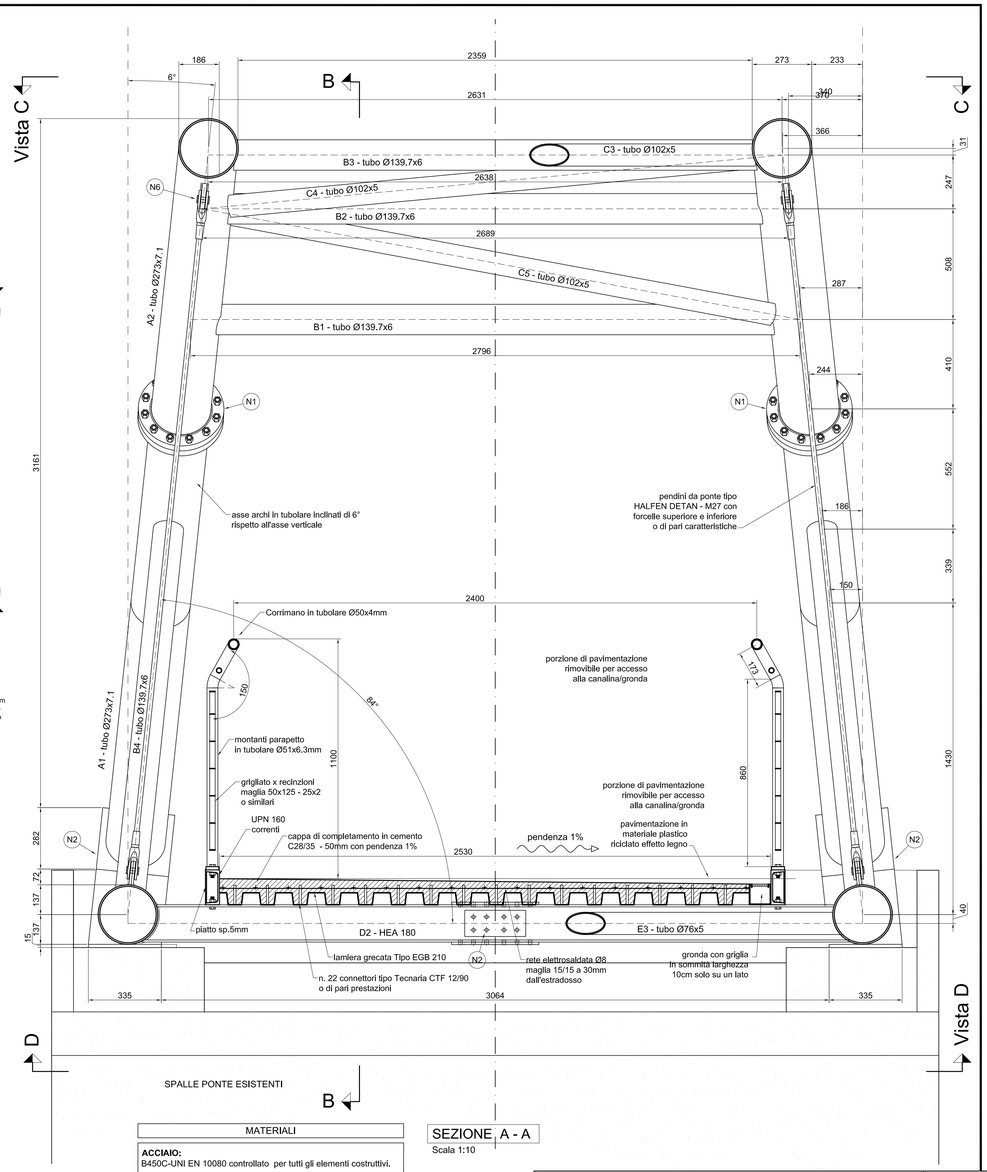

SPALLE PONTE ESISTENTI

SEZIONE A - A
Scala 1:10

MATERIALI
ACCIAIO: B450C-UNI EN 10080 controllato per tutti gli elementi costruttivi.
ACCIAIO per Carpenterie (UNI EN 1090-1:2012 e UNI EN 1090-2:2011): - Acciaio S275JR e S355JR controllato, per i profili laminati a caldo e i giunti di fissaggio, come da: UNI EN 10025 per Profili a sezione aperta UNI EN 10210 per profili cavi UNI EN 10142 per Lamiere e lastre - Bullonl classe 8,8 conforme alla normativa UNI EN 14399-1 - saldature conformi alla UNI EN ISO 4063: 2001 ed il costruttore deve essere certificato secondo la norma UNI EN ISO 3834

SPECIFICHE

SALDATURE

A CORDONE D'ANGOLO — A PARZIALE PENETRAZIONE — A COMPLETA PENETRAZIONE

$b_w = 8mm$ — preparazione a ½ V con spalla

N.B. Dove non indicato prevedere saldature a doppio cordone d'angolo

N.B. il ponte è stato calcolato per un carico oltre il peso proprio di 5,00kN/m²

MISURE PROFILI (assi)

MARCA	tipo acciaio	Tipologia Profilo	Sezione	peso al metro kg/m	lunghezza mm	peso profilo kg	numero profili	peso totale kg
A1 - parte rettilinea	S355JR	TondiCavi	D 273 s 7,1	46,56	2776	129	4	562
A1 - parte curva (curvatura R13210mm)	S355JR	TondiCavi	D 273 s 7,1	46,56	1898	88	4	384
A2 - raggio di curvatura R=13210mm	S355JR	TondiCavi	D 273 s 7,1	46,56	5563	259	4	1126
A3 - profilo di base (appoggi)	S355JR	TondiCavi	D 273 s 7,1	46,56	3910	182	4	792
A4 - profilo di base (campata)	S355JR	TondiCavi	D 273 s 7,1	46,56	11400	531	2	1154
B1 - tubi in copertura	S275JR	TondiCavi	D 139,7 s 6,3	20,73	2816	58	2	127
B2 - tubi in copertura	S275JR	TondiCavi	D 139,7 s 6,3	20,73	2698	56	2	122
B3 - tubi in copertura	S275JR	TondiCavi	D 139,7 s 6,3	20,73	2638	55	2	119
B4 - puntoni su archi	S275JR	TondiCavi	D 139,7 s 6,3	20,73	1900	39	4	171
C1 - controventi superiori	S275JR	TondiCavi	D 101,6 s 5	11,91	3292	39	1	43
C2 - controventi superiori	S275JR	TondiCavi	D 101,6 s 5	11,91	3218	38	1	42
C3 - controventi superiori (giunto)	S275JR	TondiCavi	D 101,6 s 5	11,91	1597	19	2	41
C4 - controventi superiori	S275JR	TondiCavi	D 101,6 s 5	11,91	3218	38	1	42
C5 - controventi superiori	S275JR	TondiCavi	D 101,6 s 5	11,91	3292	39	1	43
D1 - Travi	S355JR	HE	HE 180 A	35,52	3370	120	2	260
D2 - Travi	S355JR	HE	HE 180 A	35,52	3370	120	8	1041
E1 - controventi inferiori	S275JR	TondiCavi	D 76,1 s 5	8,77	3919	34	1	37
E2 - controventi inferiori (giunto)	S275JR	TondiCavi	D 76,1 s 5	8,77	1959	17	2	37
E3 - controventi inferiori	S275JR	TondiCavi	D 76,1 s 5	8,77	3919	34	5	187
E4 - controventi inferiori (giunto)	S275JR	TondiCavi	D 76,1 s 5	8,77	1959	17	2	37
E5 - controventi inferiori	S275JR	TondiCavi	D 76,1 s 5	8,77	3919	34	1	37
F1 - profilo iniziale e finale	S275JR	UPN	UPN 180	22,00	3300	73	2	158
profili laterali getto di calcestruzzo	S275JR	UPN	UPN 160	18,80	19300	363	2	789
Peso totale (tiene conto di una tolleranza dell' 8% per sfridi/tolleranze e campioni per prove sui materiali)							tot. Kg	7350

COMUNE DI MONZA
Settore attuazione piano dei servizi; programma opere pubbliche e strade
Servizio progetti speciali

Realizzazione passerella ciclopedonale
Viale Stucchi - Via Salvadori

PROGETTO ESECUTIVO

Opere Strutturali Carpenterie

Il Resp. del Procedimento:
Arch. Daniele Lattuada

Progettista:
ing. Carlo Rigoli
viale Elvezia 18 - 20154 milano
fax.02706630325
E-mail carlo.rigoli@fscoline1.it

Collaboratore:
ing. Matteo Pozzi
viaTrevigilio 13 - Busto Arsizio (Va)
tel.3384939248
E-mail matteopozzi@gmail.com

data:
GIUGNO 2015

S03

COMUNE DI MONZA - PROGETTO ESECUTIVO - Realizzazione passerella ciclopedonale Viale Stucchi